ГРУППА КОМПАНИЙ

# Термотех

2013

# Каталог продукции

Группа компаний «Термотех» - это разработка и внедрение высокоэффективных технических решений для систем отопления и водоснабжения любых типов зданий и сооружений, в том числе с использованием альтернативных источников тепла. Надежный поставщик современного оборудования и материалов. Под своим флагом мы объединили высококлассных специалистов в области проектирования, монтажа и сервисного обслуживания.

Работая в сфере строительного инжиниринга более 15 лет, мы сделали вывод, что только комплексный подход к решениям по обустройству внутренних инженерных систем может служить залогом долгой и безопасной службы. Комплексное решение дает возможность не только проработать все нюансы на стадии расчетов и проектирования, но и полностью контролировать их реализацию на этапе монтажа, а так же учитывать эти особенности в процессе эксплуатации. Такой подход к работе позволяет нам быть одной из самых динамичных компаний на рынке инженерного оборудования и комплексных решений.

Несмотря на достигнутые высоты, мы идем вперед в стремлении быть лучшими. Мы работаем для того, чтобы в домах наших клиентов царил комфорт и уют. Именно поэтому мы идем в ногу со временем, следим за появлением инноваций в отрасли, расширяем сферу деятельности и открываем новые направления. Наши достоинства - это компетентность, современность и качество.

Выбирая Термотех, вы обеспечиваете себя и своих клиентов самыми оптимальными и надежными решениями в сфере:

- систем водяного напольного отопления
- систем водоснабжения
- тепловых насосных установок
- систем снеготаяния и антиобледенения
- котловых установок
- проектирования, монтажа и сервисного обслуживания
- комплектации объекта и поставки оборудования

Мы с оптимизмом смотрим в будущее и уверены, что воплощая задуманное вами, мы делаем вас счастливее!

# Содержание


| | |
|---|---|
| **Оборудование для систем отопления и водоснабжения** | 5 |
| Труба | 7 |
| Коллекторы te-sa | 8 |
| Коллекторы ECO | 10 |
| Магистральные коллекторы | 12 |
| Смесительные узлы | 13 |
| Дополнительное оборудование для коллекторов | 14 |
| Покомнатная автоматика | 16 |
| Автоматика | 18 |
| Трехходовые и балансировочные клапаны | 19 |
| Материалы для настильных систем | 20 |
| Дополнительное оборудование | 21 |
| Шаровые краны | 22 |
| Термостатические клапаны | 24 |
| Термостатический узел подключения радиатора | 25 |
| Коллекторы водоснабжения | 26 |
| Компрессионные фитинги | 28 |
| Пресс-фитинги универсальные | 31 |
| Оборудование для монтажа | 34 |
| **Тепловые насосы** | 37 |
| Thermia Diplomat TWS, Diplomat Duo | 39 |
| Thermia Diplomat Optimum, Diplomat Duo Optimum | 40 |
| Thermia Diplomat Optimum G2, Diplomat Atria | 41 |
| Thermia Diplomat Atria Duo, Atec | 42 |
| Thermia Atec | 43 |
| Thermia Robust, Thermia Solid | 44 |
| Баки Thermia MBH и KBH для подготовки горячей воды | 45 |
| Бак аккумулятор Thermia KB, KBE и Extender | 46 |
| Дополнительные блоки Thermia для систем охлаждения | 47 |

# Оборудование для систем отопления и водоснабжения

# Труба

Описание продукта | Артикул | Цена

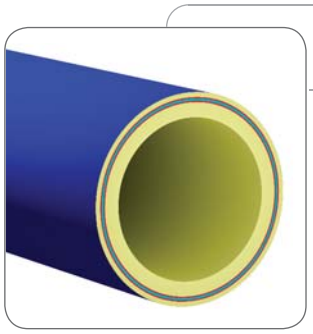

## Труба ThermoPol Composite PE-RT тип I

| Диаметр, мм | Кол-во в бухте, м | | |
|---|---|---|---|
| 16 x 2.0 | 350 | P1 1620 | 1,22 у.е./м.п. |
| 17 x 2.0 | 240 | P1 1720-240 | 1,35 у.е./м.п. |
| 17 x 2.0 | 350 | P1 1720-350 | 1,35 у.е./м.п. |
| 17 x 2.0 | 650 | P1 1720-650 | 1,35 у.е./м.п. |
| 20 x 2.0 | 450 | P1 2020 | 1,60 у.е./м.п. |
| 26 x 3.0 | 150 | P1 2630 | 3,09 у.е./м.п. |
| 32 x 3.0 | 150 | P1 3230 | 4,01 у.е./м.п. |

Пятислойная труба PE-RT тип I, с кислородным барьером EVOH и антискрипным слоем.
Цвет: синий и белый.

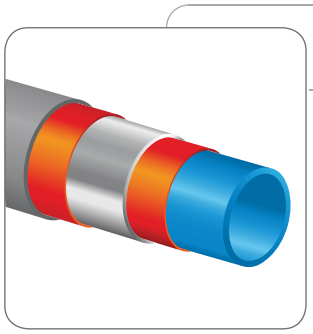

HakaGerodur

## Труба HakaGerodur PE-RT тип II (Германия)

| Диаметр, мм | Кол-во в бухте, м | | |
|---|---|---|---|
| 16 x 2.0 | 350 | P4 1620 | 1,25 у.е./м.п. |
| 17 x 2.0 | 140 | P4 1720-140 | 1,39 у.е./м.п. |
| 17 x 2.0 | 350 | P4 1720-350 | 1,39 у.е./м.п. |
| 20 x 2.0 | 450 | P4 2020 | 1,64 у.е./м.п. |

Пятислойная труба PE-RT тип II, с кислородным барьером EVOH.
Цвет: белый.

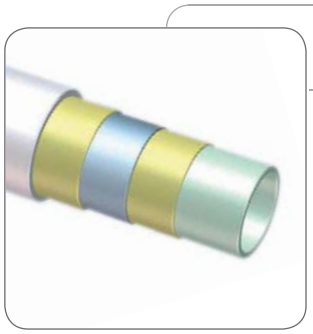

JANSEN

## Труба JANOlen PE-RT II / Al / PE-RT II (Швейцария)

| Диаметр, мм | Кол-во в бухте, м | | |
|---|---|---|---|
| 16 x 2.0 | 200 | P2 1620 | 1,46 у.е./м.п. |
| 20 x 2.0 | 100 | P2 2020-100 | 2,05 у.е./м.п. |
| 20 x 2.0 | 200 | P2 2020-200 | 2,05 у.е./м.п. |
| 26 x 3.0 | 50 | P2 2630-50 | 3,72 у.е./м.п. |
| 26 x 3.0 | 100 | P2 2630-100 | 3,72 у.е./м.п. |
| 32 x 3.0 | 50 | P2 3230 | 4,99 у.е./м.п. |

Металлополимерная труба PE-RT тип II / AL / PE-RT тип II.
Цвет: белый.



1 у.е. соответствует внутреннему курсу компании

# Коллекторы TS Pro

## Распределительный коллектор TS Pro с балансировочными клапанами в комплекте: краны с термометрами и фитинги для труб PE-RT 17x2.0

| Описание продукта | Артикул | Цена |
|---|---|---|
| 2-х контурный | M01 0101-02 | 172,25 у.е./шт |
| 3-х контурный | M01 0101-03 | 199,37 у.е./шт |
| 4-х контурный | M01 0101-04 | 228,89 у.е./шт |
| 5-ти контурный | M01 0101-05 | 260,05 у.е./шт |
| 6-ти контурный | M01 0101-06 | 289,56 у.е./шт |
| 7-ми контурный | M01 0101-07 | 319,36 у.е./шт |
| 8-ми контурный | M01 0101-08 | 349,31 у.е./шт |
| 9-ти контурный | M01 0101-09 | 378,23 у.е./шт |
| 10-ти контурный | M01 0101-10 | 407,00 у.е./шт |
| 11-ти контурный | M01 0101-11 | 437,10 у.е./шт |
| 12-ти контурный | M01 0101-12 | 466,59 у.е./шт |

Комплектный коллектор из нержавеющей стали
для систем водяного напольного отопления:

1. Подающий и обратный коллекторы Ø 1″ x 1/2″
2. Встроенные балансировочные клапаны на подающем коллекторе Ø 3/4″ евроконус
3. Встроенные термостатические клапаны на обратном коллекторе Ø 3/4″ евроконус
4. Ручной воздухоотводчик Ø 1/2″ - 2 шт.
5. Клапан заполнения и слива Ø G3/4″ - 2 шт.
6. Заглушка Ø 1″ - 2шт.
7. Консоли для крепления коллекторов (пара)
8. Шаровой кран прямой со сгоном и термометром (0-80 °C) - 1 шт.
9. Шаровой кран угловой со сгоном и термометром (0-80 °C)- 1 шт.
10. Фитинги для трубы Ø17x2.0 мм

## Распределительный коллектор TS Pro с балансировочными клапанами

| | | |
|---|---|---|
| 2-х контурный | M01 0102-02 | 100,68 у.е./шт |
| 3-х контурный | M01 0102-03 | 122,28 у.е./шт |
| 4-х контурный | M01 0102-04 | 146,27 у.е./шт |
| 5-ти контурный | M01 0102-05 | 171,91 у.е./шт |
| 6-ти контурный | M01 0102-06 | 195,90 у.е./шт |
| 7-ми контурный | M01 0102-07 | 220,17 у.е./шт |
| 8-ми контурный | M01 0102-08 | 244,59 у.е./шт |
| 9-ти контурный | M01 0102-09 | 267,99 у.е./шт |
| 10-ти контурный | M01 0102-10 | 291,24 у.е./шт |
| 11-ти контурный | M01 0102-11 | 315,82 у.е./шт |
| 12-ти контурный | M01 0102-12 | 339,78 у.е./шт |

Коллектор из нержавеющей стали
для систем водяного отопления:

1. Подающий и обратный коллекторы Ø 1″ x 1/2″
2. Встроенные балансировочные клапаны на подающем коллекторе Ø 3/4″ евроконус
3. Встроенные термостатические клапаны на обратном коллекторе Ø 3/4″ евроконус
4. Ручной воздухоотводчик Ø 1/2″ - 2 шт.
5. Клапан заполнения и слива Ø G3/4″ - 2 шт.
6. Заглушка Ø 1″ - 2 шт.
7. Консоли для крепления коллекторов (пара)

# Коллекторы TS Pro

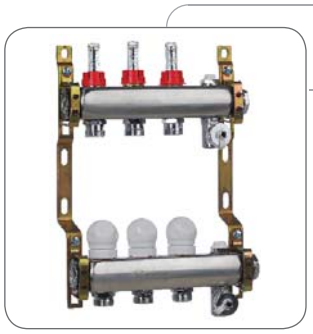

## Распределительный коллектор TS Pro с расходомерами

| Описание продукта | Артикул | Цена |
|---|---|---|
| 2-х контурный | M01 0202-02 | 111,11 у.е./шт |
| 3-х контурный | M01 0202-03 | 137,92 у.е./шт |
| 4-х контурный | M01 0202-04 | 167,13 у.е./шт |
| 5-ти контурный | M01 0202-05 | 197,98 у.е./шт |
| 6-ти контурный | M01 0202-06 | 227,03 у.е./шт |
| 7-ми контурный | M01 0202-07 | 256,51 у.е./шт |
| 8-ми контурный | M01 0202-08 | 286,15 у.е./шт |
| 9-ти контурный | M01 0202-09 | 314,76 у.е./шт |
| 10-ти контурный | M01 0202-10 | 343,22 у.е./шт |
| 11-ти контурный | M01 0202-11 | 373,02 у.е./шт |
| 12-ти контурный | M01 0202-12 | 404,89 у.е./шт |

Коллектор из нержавеющей стали
для систем водяного отопления:

1. Подающий и обратный коллекторы Ø 1″ x 1/2″
2. Встроенные расходомеры на подающем коллекторе 0-6 л/мин, Ø 3/4″ евроконус
3. Встроенные термостатические клапаны на обратном коллекторе Ø 3/4″ евроконус
4. Ручной воздухоотводчик Ø 1/2″ - 2 шт.
5. Клапан заполнения и слива Ø G3/4″ - 2 шт.
6. Заглушка Ø 1″ - 2 шт.
7. Консоли для крепления коллекторов (пара)



1 у.е. соответствует внутреннему курсу компании

# Коллекторы ECO

## Распределительный коллектор ECO с балансировочными клапанами в комплекте: краны с термометрами и фитинги для труб PE-RT 17x2.0

| Описание продукта | Артикул | Цена |
|---|---|---|
| 2-х контурный | M02 0101-02 | 165,67 у.е./шт |
| 3-х контурный | M02 0101-03 | 193,74 у.е./шт |
| 4-х контурный | M02 0101-04 | 222,43 у.е./шт |
| 5-ти контурный | M02 0101-05 | 244,89 у.е./шт |
| 6-ти контурный | M02 0101-06 | 275,57 у.е./шт |
| 7-ми контурный | M02 0101-07 | 303,95 у.е./шт |
| 8-ми контурный | M02 0101-08 | 334,20 у.е./шт |
| 9-ти контурный | M02 0101-09 | 361,87 у.е./шт |
| 10-ти контурный | M02 0101-10 | 389,39 у.е./шт |
| 11-ти контурный | M02 0101-11 | 420,38 у.е./шт |
| 12-ти контурный | M02 0101-12 | 448,74 у.е./шт |

Комплектный коллектор из нержавеющей стали
для систем водяного напольного отопления:

1. Подающий и обратный коллекторы Ø 1″ x 1/2″
2. Встроенные балансировочные клапаны на подающем коллекторе Ø G3/4″
3. Встроенные двухходовые клапаны на обратном коллекторе Ø G3/4″
4. Тройник для коллектора 1″НРx1/2″ВРx1/2″ВР - 2 шт.
5. Ручной воздухоотводчик Ø 1/2″ - 2 шт.
6. Клапан заполнения и слива Ø G3/4″ - 2шт.
7. Консоли для крепления коллектора (пара)
8. Шаровой кран прямой со сгоном и термометром (0-80 °С) - 1 шт.
9. Шаровой кран угловой со сгоном и термометром (0-80 °С)- 1 шт.
10. Фитинги для трубы Ø17x2.0 мм

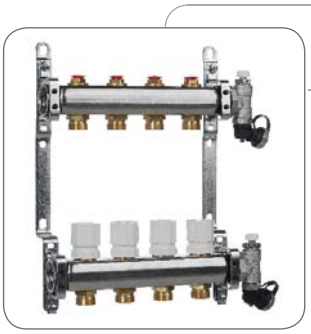

## Распределительный коллектор ECO с балансировочными клапанами

| | | |
|---|---|---|
| 2-х контурный | M02 0102-02 | 97,63 у.е./шт |
| 3-х контурный | M02 0102-03 | 118,61 у.е./шт |
| 4-х контурный | M02 0102-04 | 140,42 у.е./шт |
| 5-ти контурный | M02 0102-05 | 161,59 у.е./шт |
| 6-ти контурный | M02 0102-06 | 186,04 у.е./шт |
| 7-ми контурный | M02 0102-07 | 209,41 у.е./шт |
| 8-ми контурный | M02 0102-08 | 233,58 у.е./шт |
| 9-ти контурный | M02 0102-09 | 255,94 у.е./шт |
| 10-ти контурный | M02 0102-10 | 279,58 у.е./шт |
| 11-ти контурный | M02 0102-11 | 303,18 у.е./шт |
| 12-ти контурный | M02 0102-12 | 326,20 у.е./шт |

Коллектор из нержавеющей стали
для систем водяного отопления:

1. Подающий и обратный коллекторы Ø 1″ x 1/2″
2. Встроенные балансировочные клапаны на подающем коллекторе Ø G3/4″
3. Встроенные двухходовые клапаны на обратном коллекторе Ø G3/4″
4. Тройник для коллектора 1″НРx1/2″ВРx1/2″ВР - 2 шт.
5. Ручной воздухоотводчик Ø 1/2″ - 2 шт.
6. Клапан заполнения и слива Ø G3/4″ - 2шт.
7. Консоли для крепления коллекторов (пара)

# Коллекторы ECO

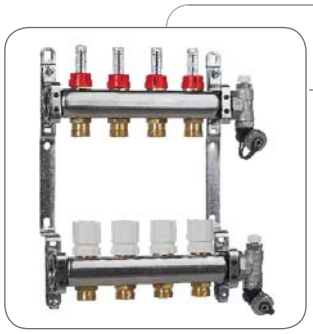

## Распределительный коллектор ECO с расходомерами

| Описание продукта | Артикул | Цена |
|---|---|---|
| 2-х контурный | M02 0202-02 | 107,78 у.е./шт |
| 3-х контурный | M02 0202-03 | 133,79 у.е./шт |
| 4-х контурный | M02 0202-04 | 162,13 у.е./шт |
| 5-ти контурный | M02 0202-05 | 188,09 у.е./шт |
| 6-ти контурный | M02 0202-06 | 215,67 у.е./шт |
| 7-ми контурный | M02 0202-07 | 243,68 у.е./шт |
| 8-ми контурный | M02 0202-08 | 273,28 у.е./шт |
| 9-ти контурный | M02 0202-09 | 302,67 у.е./шт |
| 10-ти контурный | M02 0202-10 | 331,22 у.е./шт |
| 11-ти контурный | M02 0202-11 | 361,82 у.е./шт |
| 12-ти контурный | M02 0202-12 | 392,75 у.е./шт |

Коллектор из нержавеющей стали
для систем водяного отопления:

1. Подающий и обратный коллекторы Ø 1″ x 1/2″
2. Встроенные расходомеры на подающем коллекторе Ø G3/4″
3. Встроенные двухходовые клапаны на обратном коллекторе Ø G3/4″
4. Тройник для коллектора 1″НРx1/2″ВРx1/2″ВР - 2 шт.
5. Ручной воздухоотводчик Ø 1/2″ - 2 шт.
6. Клапан заполнения и слива Ø G3/4″ - 2шт.
7. Консоли для крепления коллекторов (пара)

## Распределительный коллектор ECO без термостатических клапанов в комплекте: краны и фитинги для труб PE-RT 20x2.0.

| | | |
|---|---|---|
| 2-х контурный | M02 0301-02 | 145,26 у.е./шт |
| 3-х контурный | M02 0301-03 | 161,44 у.е./шт |
| 4-х контурный | M02 0301-04 | 180,54 у.е./шт |
| 5-ти контурный | M02 0301-05 | 203,76 у.е./шт |
| 6-ти контурный | M02 0301-06 | 226,10 у.е./шт |
| 7-ми контурный | M02 0301-07 | 246,23 у.е./шт |
| 8-ми контурный | M02 0301-08 | 273,79 у.е./шт |
| 9-ти контурный | M02 0301-09 | 294,60 у.е./шт |
| 10-ти контурный | M02 0301-10 | 317,51 у.е./шт |

Комплектный коллектор из нержавеющей стали
для систем водяного напольного отопления:

1. Подающий и обратный коллекторы Ø 1″ x 1/2″
2. Встроенные балансировочные клапаны на подающем коллекторе Ø G3/4″
3. Тройник для коллектора 1″НРx1/2″ВРx1/2″ВР - 2 шт.
4. Ручной воздухоотводчик Ø 1/2″ - 2 шт.
5. Клапан заполнения и слива Ø G3/4″ - 2шт.
6. Консоли для крепления коллекторов (пара)
7. Шаровой кран прямой со сгоном - 1 шт.
8. Шаровой кран угловой со сгоном - 1 шт.
9. Фитинги для трубы Ø20x2.0 мм



1 у.е. соответствует внутреннему курсу компании

# Магистральные коллекторы

| Описание продукта | Артикул | Цена |
|---|---|---|

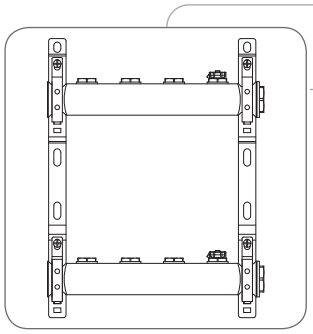

## Магистральный коллектор Ø1’’

| | | |
|---|---|---|
| 2-х контурный | M02 0400-2 | 45,28 у.е./шт. |
| 3-х контурный | M02 0400-3 | 51,43 у.е./шт. |
| 4-х контурный | M02 0400-4 | 57,84 у.е./шт. |

В комплекте:

1. Подающий и обратный коллекторы Ø1”x1/2’’ — 1 пара
2. Консоль крепления коллекторов Ø 1” — 1 пара
3. Заглушка НР с уплотнителем Ø 1” — 2 шт.
4. Заглушка НР с уплотнителем Ø 1/2” — 2 • (N-1) шт.
5. Ручной воздухоотводчик Ø 1/2’’ — 2 шт .

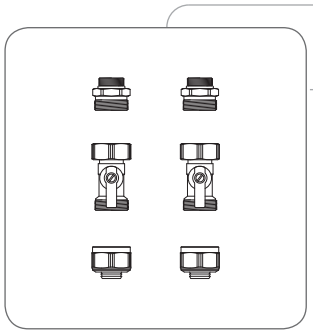

## Комплект подключения к магистральному коллектору Ø1’’ трубы Ø20x2.0

В комплекте: M02 0400-20 — 23,3 у.е./шт.

1. Ниппель переходной с кольцом Ø 1/2’’ x 3/4’’ (евроконус) — 2 шт.
2. Кран шаровой x Ø G3/4’’x G3/4’’ (евроконус) — 2 шт.
3. Фитинг Ø G3/4’’ - 20x2.0 — 2 шт.
4. Ручной воздухоотводчик Ø 1/2’’ — 2 шт .

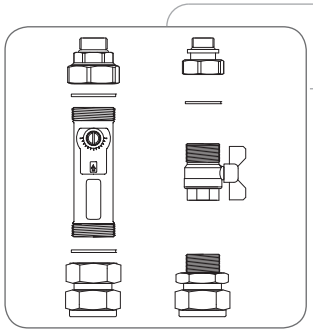

## Комплект подключения к магистральному коллектору Ø1’’ трубы Ø26x3.0

В комплекте: M02 0400-26 — 115 у.е./шт.

1. Балансировочный клапан с расходомером 8-30 л/мин, Ø 1’’ НР — 1 шт.
2. Фитинг Ø 1/2’’НР (резинка) x Ø 1’’ (накидная гайка) — 1 шт.
3. Фитинг Ø 1/2’’НР (резинка) x Ø 3/4’’ (накидная гайка) — 1 шт.
4. Соединитель Ø 1’’ ВР (плоский) x 26 (3.0) — 1 шт.
5. Соединитель Ø 3/4’’ НР x 26 (3.0) — 1 шт.
6. Кран шаровой прямой Ø 3/4’’ НР-ВР — 1 шт.
7. Прокладка резиновая Ø 1’’ — 2 шт.
8. Прокладка резиновая Ø 3/4’’ — 1 шт.

# Смесительные узлы

| Описание продукта | Артикул | Цена |
|---|---|---|

## Смесительный узел TS Pro

| | | |
|---|---|---|
| Смесительный узел te-sa TM 20/6 | MT1 2060 65 | 504,58 у.е./шт |
| Смесительный узел te-sa TM 25/7 | MT1 2570 65 | 576,73 у.е./шт |

В комплекте:
1. Насос циркуляционный WILO Star-RS 25/6 (TM 20/6) и WILO Star-RS 25/7 (TM 25/7)
2. Двухходовой термостатический клапан Ø 3/4" (TM 20/6) и 1'' (TM 25/7)
3. Балансировочный клапан Ø 3/4" (TM 20/6) и 1'' (TM 25/7)
4. Встроенный настраиваемый обратный клапан
5. Стакан для датчика термостатической головки
6. Термостатический элемент 0-65 °C
7. Термометры 0-80 °C
8. Датчик защиты насоса 65 °C
9. Сгон Ø1" HP с уплотнительным кольцом.

Смесительный узел предназначен для подключения потребителей к высокотемпературному источнику тепла.

## Модуль MIDI 1500

| | | |
|---|---|---|
| модуль MIDI 1500 Вт | 49150 | 23500 руб./шт |

В комплекте:

| | | |
|---|---|---|
| 1. | Корпус модуля с крепежными скобами | 1 шт |
| 2. | Электронагреватель с регулируемым термостатом (20-60ºC) | 1 шт |
| 3. | Насос циркуляционный | 1 шт |
| 4. | Предохранительный клапан, 1.5 бара | 1 шт |
| 5. | Бак расширительный 1 литр 1.5 бар | 1 шт |
| 6. | Пробка с резинкой Ø 1/2'' HP | 1 шт |
| 7. | Тройник Ø 1/2'' HP-HP-BP | 1 шт |
| 8. | Соединитель Ø 1/2'' HP (с резиновым уплотнением) x 3/4'' (Евроконус) | 2 шт |
| 9. | Сгон Ø 1/2'' HP-HP (с резиновым уплотнением) | 1 шт |
| 10. | Кабель витой с вилкой | 2 шт |

Модуль поставляется полностью собранным.
Предназначен для организации систем водяного подогрева пола на небольших площадях до 40 м$^{2.}$
К модулю может быть подключен один контур выполненный трубопроводам диаметром 12x2.0, 16x2.0, 17x2.0 и 20x2.0 мм и допустимой максимальной длиной 50, 60, 80 и 120 м соответственно.
Подключение к трубопроводам осуществляется фитингами Ø 3/4'' (евроконус)
Управление температурой теплоносителя осуществляется управляемм термостатом, установленным на электронагревательном элементе.

| | |
|---|---|
| Размер модуля (Ш x В x Г): | 400 x 290 x 120 мм |
| Напряжение питания: | 230 В, 50 Гц |
| Электрическое потребление: | 1525 Вт |
| Область регулирования: | 20-60 ºC |



1 у.е. соответствует внутреннему курсу компании

# Дополнительное оборудование для коллекторов

## Комплект фитинга Ø G3/4" (евроконус)

| Описание продукта | Артикул | Цена |
|---|---|---|
| Комплект фитинга для трубы 12x2.0 мм | F11 1220 0001 | 2,81 у.е./шт |
| Комплект фитинга для трубы 16x2.0 мм | F11 1620 0001 | 2,81 у.е./шт |
| Комплект фитинга для трубы 17x2.0 мм | F11 1720 0001 | 2,81 у.е./шт |
| Комплект фитинга для трубы 20x2.0 мм | F11 2020 0001 | 2,81 у.е./шт |

## Ниппель переходной с уплотнительным кольцом

| Описание продукта | Артикул | Цена |
|---|---|---|
| Ниппель переходной с уплотнительным кольцом Ø 1/2'' x 3/4'' (евроконус) | F00 1520 110 | 2,25 у.е./шт |

## Концевая группа для коллектора Ø1'' с резиновым уплотнением, ручным воздухоотводчиком и сливным краном.

| Описание продукта | Артикул | Цена |
|---|---|---|
| **Концевая группа для коллектора Ø1''** | M02 0025-1 | 17,38 у.е./шт |

## Консоль крепления коллектора

| Описание продукта | Артикул | Цена |
|---|---|---|
| Консоль крепления коллектора сдвоенная Ø 1'' | M00 0025-1 | 16,25 у.е./пара |

## Сливной клапан

| Описание продукта | Артикул | Цена |
|---|---|---|
| Сливной клапан Ø 1/2'' рез. уплотнение x 3/4'' (евроконус) | M02 0015-1 | 7,30 у.е./шт |

# Дополнительное оборудование для коллекторов

| Описание продукта | Артикул | Цена |
|---|---|---|

## Ниппель с упором

| | | |
|---|---|---|
| Ниппель с упором Ø 3/4'' (евроконус) | F00 2020 001 | 2,25 у.е./шт |
| Ниппель с упором Ø 1'' НР-НР | F00 2525 100 | 3,93 у.е./шт |

## Пробка с резиновым уплотнением

| | | |
|---|---|---|
| Пробка с уплотнительным кольцом Ø 1/2'' НР | F00 1600 110 | 1,10 у.е./шт |
| Пробка с уплотнительным кольцом Ø 1'' НР | F00 2500 110 | 2,50 у.е./шт |

## Сгон с накидной гайкои и уплотнительным кольцом

| | | |
|---|---|---|
| Сгон Ø 1/2'' НР (с уплотнением) x 1'' (накидная гайка) | F00 1625 311 | 12,61 у.е./шт |

## Ниппель  для сборки коллекторов.

| | | |
|---|---|---|
| Ниппель для сборки коллекторов  Ø 1'' НР-НР | F00 2525 110 | 3,91 у.е./шт |

## Воздухоотводчик ручной

| | | |
|---|---|---|
| Воздухоотводчик ручной Ø 1/2'' НР с уплотнительным кольцом | F00 1600 112 | 1,11 у.е./шт |



1 у.е. соответствует внутреннему курсу компании

# Покомнатная автоматика

| Описание продукта | Артикул | Цена |
|---|---|---|

## Термостат для управления температурой воздуха, тонкий

| | | |
|---|---|---|
| Электронный термостат 24 В (slim) | A01 24 002 | 37,76 у.е./шт |

для зонального управления температурой воздуха.
Проводное подключение.
Используется с коммутационными блоками арт. 67418.

| | |
|---|---|
| Диапазон регулирования: | 5-30 °С |
| Размер: | 78*77*13 мм |
| Цвет: | белый |

## Термостат для управления температурой воздуха

| | | |
|---|---|---|
| Электронный термостат 24 В | A02 24 002 | 28,95 у.е./шт |
| Электронный термостат 230 В | A02 22 002 | 28,95 у.е./шт |

Проводное подключение.
Используется с коммутационными блоками арт. AT 10508, AT 105 06, AT 105 16.

| | |
|---|---|
| Диапазон регулирования: | 5-30 °С |
| Размер: | 78*78*26 мм |
| Цвет: | белый |

## Термостат со встроенным и выносным датчиками температуры

| | | |
|---|---|---|
| Электронный термостат 24 В с двумя датчиками | A02 24 003 | 68,42 у.е./шт |
| Электронный термостат 230 В с двумя датчиками | A02 22 003 | 68,42 у.е./шт |

Проводное подключение.
Используется с коммутационными блоками арт. AT 10508, AT 105 06, AT 105 16.

| | |
|---|---|
| Диапазон регулирования по воздуху: | 5-30 °С |
| Размер: | 78*78*26 мм |
| Цвет: | белый |

## Термостат программируемый универсальный 24 В / 230 В

| | | |
|---|---|---|
| Электронный термостат 24 В /230 В программируемый | A02 24 221 | 84,61 у.е./шт |

для управления температурой воздуха.

Проводное подключение.
Используется с коммутационными блоками AT 10508, AT 105 06, AT 105 16.

| | |
|---|---|
| Недельная программа: | день, ночь, отпуск |
| Диапазон регулирования: | 5-30 °С |
| Размер: | 78*78*30 мм |
| Цвет: | белый |

1 у.е. соответствует внутреннему курсу компании

# Покомнатная автоматика

| Описание продукта | Артикул | Цена |
|---|---|---|

## Коммутационный блок на 6 термостатов

| | | |
|---|---|---|
| Коммутационный блок 24 В с функцией откл. насоса | AT 105 06 | 138,88 у.е./шт |
| Коммутационный блок 24 В без функции откл. насоса | AT 105 16 | 119,39 у.е./шт |

Проводное подключение.

| | |
|---|---|
| Количество зон управления до: | 6 шт. |
| Подключение сервомоторов до: | 12 шт. |
| Подключение: | 24 В, 50 Гц (трансформатор поставляется отдельно) |
| Размер: | 300*75*41 мм |
| Цвет: | белый |

## Коммутационный блок универсальный 24 В / 230 В на 8 термостатов

| | | |
|---|---|---|
| Коммутационный блок с функцией откл. насоса | AT 10508 | 96,69 у.е./шт |

Проводное подключение.

| | |
|---|---|
| Количество зон управления до: | 8 шт. |
| Подключение сервомоторов до: | 12 шт. |
| Подключение: | 230 В, 50 Гц или<br>24 В, 50 Гц (трансформатор поставляется отдельно) |
| Размер: | 315*101*57 мм |
| Цвет: | белый |

## Трансформаторный блок 230/24В

| | | |
|---|---|---|
| 230/24 В - 20 ВА, максимально 6 сервомоторов | ATB 220 24 20 | 18,01 у.е./шт |
| 230/24 В - 50 ВА, максимально 15 сервомоторов | ATB 220 24 50 | 34,82 у.е./шт |

Предназначен для питания коммутационных блоков и термостатов.

## Сервомотор

| | | |
|---|---|---|
| 24 В, 50 Гц | A02 24 001 | 26,65 у.е./шт |
| 230 В, 50 Гц | A02 22 001 | 26,65 у.е./шт |

Электропривод для зонального управления контурами системы. Устанавливается на микрометрические клапана распределительных коллекторов арт. M01 XXXX и M02 XXXX , а также на двухходовые клапаны.

| | |
|---|---|
| Потребляемый ток: | 1 Вт |
| Размер (Ø x В): | 40 x 60 мм |
| Длина кабеля: | 800 мм |
| Цвет: | белый |



1 у.е. соответствует внутреннему курсу компании

# Автоматика

| Описание продукта | Артикул | Цена |
|---|---|---|

## Контроллеры OUMAN

| | | |
|---|---|---|
| ЕН-201/L (1 контур отопления) | ЕН201L | 552,30 у.е./шт |
| ЕН-203 (2 контура отопления и 1 контур ГВС) | ЕН203 | 814,00 у.е./шт |

Предназначены для управления отопительными контурами.
Имеют возможность установки GSM модуля

## Датчики температуры OUMAN

| | | |
|---|---|---|
| Датчик комнатной температуры | TMR | 51,70 у.е./шт |
| Датчик уличной температуры | TMO | 40,40 у.е./шт |
| Датчик температуры теплоносителя, с кабелем 2 м. | TMS2m | 29,10 у.е./шт |
| Датчик температуры теплоносителя, с кабелем 4 м. | TMS4m | 35,50 у.е./шт |

Предназначен для контроллеров OUMAN.

## GSM - модем OUMAN

| | | |
|---|---|---|
| GSM модуль | GSMMOD | 436,10 у.е./шт |

Предназначен для контроллеров OUMAN.

## Контроллер снеготаяния ETO-2

| | | |
|---|---|---|
| Контроллер для систем снеготаяния | 68001 | 443,54 у.е./шт |

Предназначен для определения наличия снега и автоматического включения системы снеготаяния по заданным параметрам. Может работать с двумя датчиками ETOG-55.

| | |
|---|---|
| Подключение: | 230 В, 50 Гц |
| Тип установки: | на DIN рейку |
| Цвет: | белый |

## Выносной датчик системы снеготаяния ETOG-55

| | | |
|---|---|---|
| Выносной датчик для систем снеготаяния | 68002 | 387,35 у.е./шт |

Предназначен для определения наличия снега.
Подключается к контроллеру ETO-2.

| | |
|---|---|
| Подключение: | 6x0.5 мм |
| Тип установки: | встраиваемый |
| Длина кабеля: | 5 м. |

# Трехходовые и балансировочные клапаны

## Клапан трехходовой ESBE

| Описание продукта | Артикул | Цена |
|---|---|---|
| Клапан трехходовой VRG131 Ø 3/4'', Kv = 6.3 м³/ч. | 1160 10 00 | 96,49 у.е./шт |
| Клапан трехходовой VRG131 Ø 1'', Kv = 10 м³/ч. | 1160 11 00 | 101,99 у.е./шт |
| Клапан трехходовой VRG131 Ø 1 1/4'', Kv = 16 м³/ч. | 1160 12 00 | 102,10 у.е./шт |
| Клапан трехходовой VRG131 Ø 1 1/2'', Kv = 25 м³/ч. | 1160 34 00 | 158,30 у.е./шт |

## Электроприводы для клапана ESBE

| Описание продукта | Артикул | Цена |
|---|---|---|
| Привод ARA 663, 24 В, 120 с., 6 Нм | 1210 03 00 | 205,10 у.е./шт |
| Привод ARA 661, 230 В, 120 с., 6 Нм | 1210 13 00 | 205,10 у.е./шт |
| Привод 92, 24 В, 60 с., 15 Нм | 1205 06 00 | 247,10 у.е./шт |
| Привод 95, 230 В, 60 с., 15 Нм | 1205 19 00 | 247,10 у.е./шт |

Устанавливаются на клапаны ESBE.

## Клапан балансировочный с индикатором потока

| Описание продукта | Артикул | Цена |
|---|---|---|
| DN 20, индикация 2-16 л/мин, 1/2'' ВР | 35300-15 | 64,25 у.е./шт |
| DN 20, индикация 4-36 л/мин, 1'' НР | 35300-20 | 85,33 у.е./шт |
| DN 25, индикация 5-50 л/мин, 1'' ВР | 35300-25 | 161,77 у.е./шт |
| DN 32, индикация 10-80 л/мин, 1 1/4'' ВР | 35300-32 | 176,18 у.е./шт |

Используется с приводом Sauter AVM 105 (67005 и 67006).

## Сгон с накидной гайкой

| Описание продукта | Артикул | Цена |
|---|---|---|
| Сгон Ø 1/2'' НР x 3/4'' (накидная гайка) | F00 1620 301 | 3,70 у.е./шт |
| Сгон Ø 3/4'' НР x 1'' (накидная гайка) | F00 2025 301 | 5,11 у.е./шт |



1 у.е. соответствует внутреннему курсу компании

# Материалы для настильных систем

| Описание продукта | Артикул | Цена |
|---|---|---|

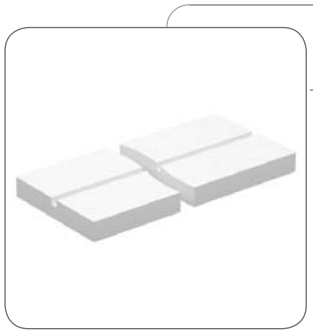

**Полистирольная плита с одним пазом для шага 300 мм**

| | | |
|---|---|---|
| Материал ПСБ-50 (ТУ) | 20110-30-300 | 116 руб./шт |
| Размер: 30x300x1000 мм | | |

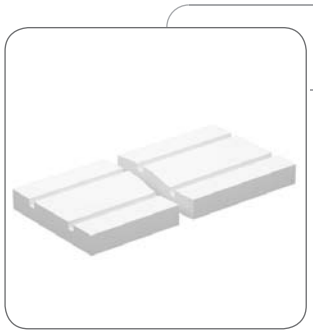

**Полистирольная плита с двумя пазами для шага 150 мм**

| | | |
|---|---|---|
| Материал ПСБ-50 (ТУ) | 20110-30-150 | 118 руб./шт |
| Размер: 30x300x1000 мм | | |

**Полистирольный поворот 90° для шага 300 мм**

| | | |
|---|---|---|
| Материал ПСБ-50 (ТУ) | 20111-30-300 | 32 руб./шт |
| Размер: 30x300x300 мм | | |

**Полистирольный поворот 90° для шага 150 мм**

| | | |
|---|---|---|
| Материал ПСБ-50 (ТУ) | 20111-30-150 | 17 руб./шт |
| Размер: 30x150x150 мм | | |

**Алюминиевая пластина**

| | | |
|---|---|---|
| Для шага 150 мм, размер 0.5x130x1200 мм | ТП1 | 4,94 у.е./шт |
| Для шага 300 мм, размер 0.5x270x1200 мм | ТП2 | 6,66 у.е./шт |

1 у.е. соответствует внутреннему курсу компании

# Дополнительное оборудование

Описание продукта | Артикул | Цена

## Гофр-труба

| Диаметр, мм | Кол-во в бухте, м | | |
|---|---|---|---|
| Гофр-труба 25 мм, для труб 16 и 17 мм | 50 | 20905-25 | 24 руб./м.п. |
| Гофр-труба 32 мм, для труб 20 мм | 25 | 20905-30 | 30 руб./м.п. |
| Гофр-труба 40 мм, для труб 26 мм | 15 | 20905-40 | 38 руб./м.п. |
| Гофр-труба 50 мм, для труб 32 мм | 15 | 20905-50 | 42 руб./м.п. |

Предназначена для защиты трубопроводов от механических повреждений и снижения теплоотдачи.

## Хомут для крепления трубы

| | | | |
|---|---|---|---|
| 4.8x200 мм | (для труб 16,17 и 20 мм) | 20161 | 5,62 у.е./уп. |

Количество в упаковке: 100 шт.

## Демпферная лента

| | | |
|---|---|---|
| 8x50 мм | 20132-5 | 18 руб./м.п. |
| 8x120 мм | 20132 | 24 руб./м.п. |

Количество в упаковке: 10 м.п.

## Кабель для термостатов

| | | |
|---|---|---|
| Кабель для термостатов ШВВП 3x0.5 мм | T0063 | 24 руб./м.п. |
| Кабель для термостатов ПВС 4x0.75 мм | T0064 | 37 руб./м.п. |

## Гофр-труба для кабеля

| | | |
|---|---|---|
| Гофр-труба Ø16 мм для кабеля под термостаты | 21600 | 17 руб./м.п. |

Количество в упаковке: 100 м.п.



1 у.е. соответствует внутреннему курсу компании

# Шаровые краны

| Описание продукта | Артикул | Цена |
|---|---|---|

## Кран шаровой прямой со сгоном НР-ВР и уплотнительным кольцом

| | | |
|---|---|---|
| Кран шаровой PN40 прямой со сгоном и резиновым уплотнением Ø 1/2'' НР-ВР (бабочка, красная) | V00 1514 OR | 8,91 у.е./шт |
| Кран шаровой PN40 прямой со сгоном и резиновым уплотнением Ø 1/2'' НР-ВР (бабочка, синяя) | V00 1514 OB | 8,91 у.е./шт |
| Кран шаровой PN40 прямой со сгоном и резиновым уплотнением Ø 3/4'' НР-ВР (бабочка, красная) | V00 2014 OR | 13,31 у.е./шт |
| Кран шаровой PN40 прямой со сгоном и резиновым уплотнением Ø 3/4'' НР-ВР (бабочка, синяя) | V00 2014 OB | 13,31 у.е./шт |
| Кран шаровой PN25 прямой со сгоном и резиновым уплотнением Ø 1'' НР-ВР (бабочка, красная) | V00 2514 OR | 17,44 у.е./шт |
| Кран шаровой PN25 прямой со сгоном и резиновым уплотнением Ø 1'' НР-ВР (бабочка, синяя) | V00 2514 OB | 17,44 у.е./шт |

## Кран шаровой угловой со сгоном НР-ВР и уплотнительным кольцом

| | | |
|---|---|---|
| Кран шаровой PN25 угловой со сгоном и резиновым уплотнением Ø 3/4'' НР-ВР (бабочка, красная) | V00 2024 OR | 15,44 у.е./шт |
| Кран шаровой PN25 угловой со сгоном и резиновым уплотнением Ø 3/4'' НР-ВР (бабочка, синяя) | V00 2024 OB | 15,44 у.е./шт |
| Кран шаровой PN25 угловой со сгоном и резиновым уплотнением Ø 1'' НР-ВР (бабочка, красная) | V00 2524 OR | 19,19 у.е./шт |
| Кран шаровой PN25 угловой со сгоном и резиновым уплотнением Ø 1'' НР-ВР (бабочка, синяя) | V00 2524 OB | 19,19 у.е./шт |

## Кран шаровой прямой Ø1'' НР-ВР со сгоном, уплотнительным кольцом и термометром 0-80ºС

| | | |
|---|---|---|
| Кран шаровой PN25 прямой Ø1'' НР-ВР со сгоном уплотнительным кольцом и термометром 0-80°С (бабочка, красная) | V00 2514 TOR | 29,90 у.е./шт |
| Кран шаровой прямой Ø1'' НР-ВР со сгоном уплотнительным кольцом и термометром 0-80°С (бабочка, синяя) | V00 2514 TOB | 29,90 у.е./шт |

## Кран шаровой угловой Ø1'' НР-ВР со сгоном, уплотнительным кольцом и термометром 0-80ºС

| | | |
|---|---|---|
| Кран шаровой PN25 угловой Ø1'' НР-ВР со сгоном уплотнительным кольцом и термометром 0-80°С (бабочка, красная) | V00 2524 TOR | 31,03 у.е./шт |
| Кран шаровой угловой Ø1'' НР-ВР со сгоном уплотнительным кольцом и термометром 0-80°С (бабочка, синяя) | V00 2524 TOB | 30,03 у.е./шт |

## Кран шаровой 3/4'' (евроконус) х 3/4'' (евроконус) с наружной резьбой и накидной гайкой

| | | |
|---|---|---|
| Кран шаровой Ø 3/4'' (евроконус, красный флажок) | V00 20G4 R | 6,59 у.е./шт |

1 у.е. соответствует внутреннему курсу компании

# Шаровые краны

## Кран шаровой с внутренней резьбой

| Описание продукта | Артикул | Цена |
|---|---|---|
| Кран шаровой ВР Ø 1/2'' (черная ручка) | G 7S00M1N040400A | 5,07 у.е./шт |

## Кран шаровой с наружной и внутренней резьбами

| | | |
|---|---|---|
| Кран шаровой НР-ВР Ø 1/2'' (черная ручка) | G 7S00M2N040400A | 5,39 у.е./шт |
| Кран шаровой НР-ВР Ø 3/4'' (черная ручка) | G 7S00M2N050500A | 7,67 у.е./шт |
| Кран шаровой НР-ВР Ø 1'' (черная ручка) | G 7S00M2N101000A | 11,41 у.е./шт |
| Кран шаровой НР-ВР Ø 1 1/4'' (черная ручка) | G 7S00L2N121200A | 18,76 у.е./шт |
| Кран шаровой НР-ВР Ø 2'' (черная ручка) | G 7S00L2N202000A | 41.82 у.е./шт |

## Кран шаровой со сгоном и наружной и внутренней резьбами

| | | |
|---|---|---|
| Кран шаровой со сгоном НР-ВР Ø 1/2'' (черная ручка) | G 7S00M5N040402A | 7,10 у.е./шт |
| Кран шаровой со сгоном НР-ВР Ø 3/4'' (черная ручка) | G 7S00M5N050502A | 10,58 у.е./шт |
| Кран шаровой со сгоном НР-ВР Ø 1'' (черная ручка) | G 7S00M5N101002A | 16,41 у.е./шт |

## Мини-кран шаровой

| | | |
|---|---|---|
| Мини-кран шаровой НР-ВР Ø 3/8'' (черный флажок) | B 4270000300 | 3,53 у.е./шт |
| Мини-кран шаровой ВР-ВР Ø 3/8'' (черный флажок) | B 4260000300 | 3,66 у.е./шт |
| Мини-кран шаровой НР-ВР Ø 1/2'' (черный флажок) | B 4270042500 | 4,28 у.е./шт |
| Мини-кран шаровой ВР-ВР Ø 1/2'' (черный флажок) | B 4260000400 | 4,28 у.е./шт |



1 у.е. соответствует внутреннему курсу компании

# Термостатические клапаны

| Описание продукта | Артикул | Цена |
|---|---|---|

## Термостатический клапан прямой

| | | |
|---|---|---|
| Термостатический клапан прямой Ø1/2'' НР с уплотнительным кольцом и Ø1/2'' ВР | B 403T | 10,47 у.е./шт |
| Термостатический клапан прямой 1/2'' НР с уплотнительным кольцом и Ø1/2'' НР | B 411TN | 10,47 у.е./шт |
| Термостатический клапан прямой 1/2'' НР с уплотнительным кольцом и Ø3/4'' НР (евроконус) | B 411TE | 11,72 у.е./шт |

Предназначен подключения теплопотребителей (радиаторы, конвекторы и др.)

## Термостатический клапан угловой

| | | |
|---|---|---|
| Термостатический клапан угловой 1/2'' НР с уплотнительным кольцом и Ø1/2'' ВР | B 401TN | 9,63 у.е./шт |
| Термостатический клапан угловой 1/2'' НР с уплотнительным кольцом и Ø1/2'' НР | B 409TN | 9,41 у.е./шт |
| Термостатический клапан угловой 1/2'' НР с уплотнительным кольцом и Ø3/4'' НР (евроконус) | B 409TE | 10.88 у.е./шт |

Предназначен подключения теплопотребителей (радиаторы, конвекторы и др.)

## Клапан настроечный

| | | |
|---|---|---|
| Клапан настроечный прямой Ø1/2'' НР с уплотнительным кольцом и Ø1/2'' ВР | B 408DB | 6,44 у.е./шт |
| Клапан настроечный угловой Ø1/2''НР с уплотнительным кольцом и Ø1/2'' ВР | B 408B | 6,27 у.е./шт |

Предназначен для подключения теплопотребителей (радиаторы, конвекторы и др.)

## Узел для нижнего подключения радиаторов

| | | |
|---|---|---|
| Узел для нижнего подключения радиаторов Ø3/4'' евроконус НР накидная гайка, прямой | B 303 | 11,75 у.е./шт |
| Узел для нижнего подключения радиаторов Ø3/4'' евроконус НР накидная гайка, угловой | B 301 | 13,06 у.е./шт |
| Адаптер Ø1/2'' НР с уплотнительным кольцом x 3/4'' НР | B 300 | 1,25 у.е./шт |

Предназначен для нижнего подключения радиаторов, имеет встроенные отсечные клапана.

## Термостатический элемент Design для термостатических клапанов

| | | |
|---|---|---|
| Термостатический элемент Design для термостатических клапанов | B 400L | 32,00 у.е./шт |

Предназначен для управления клапанами в зависимости от температуры окружающего воздуха. Имеет возможность управления в пределах +10 . . . +27 °С.
Режим защиты от замерзания поддерживает +8 °С.

# Термостатический узел подключения радиатора

| Описание продукта | Артикул | Цена |
|---|---|---|

## Термостатический клапан угловой для узла подключения радиатора

| | | |
|---|---|---|
| Термостатический клапан угловой Ø1/2'' x Ø3/4'' евроконус | B 3851 | 10,49 у.е./шт |

Предназначен подключения теплопотребителей (радиаторы, конвекторы и др.)

## Трубка медная хромированная Ø15 мм для узла подключения радиатора

| | | |
|---|---|---|
| Трубка медная хромированная Ø15 мм L = 600 мм | B 3859C06000 | 6,54 у.е./шт |
| Трубка медная хромированная Ø15 мм L = 1100 мм | B 3859C11150 | 10,28 у.е./шт |

Предназначена для подключения клапана арт. B 3851 к узлу арт. B 3854

## Нижний элемент узла подключения радиатора

| | | |
|---|---|---|
| Нижний элемент узла подключения радиатора Ø1/2'' HP x 3/4'' HP (евроконус) | B 3854 | 11,34 у.е./шт |

Предназначен для сборки узла подключения радиатора имеет встроенные отсечной клапан.
Применяется для двухтрубных систем.

## Фитинг для медной трубы

| | | |
|---|---|---|
| Фитинг для медной трубы Ø15 x 3/4''евроконус | B 215L | 2,94 у.е./шт |

Предназначен для подключения трубки арт. B 3859 к узлу арт. B 3854 и клапану арт. B 3851

## Термостатический элемент для термостатических клапанов

| | | |
|---|---|---|
| Термостатический элемент для термостатических клапанов. | B 400 | 14,09 у.е./шт |

Предназначен для управления клапанами в зависимости от температуры окружающего воздуха. Имеет возможность управления в пределах +10 ÷ +27 °C.
Режим защиты от замерзания поддерживает +8 °C.



1 у.е. соответствует внутреннему курсу компании

# Коллекторы для водоснабжения

## Коллектор с мини-кранами шаровыми и выходами Ø3/4'' (евроконус)

| Описание продукта | Артикул | Цена |
|---|---|---|
| Коллектор с краном Ø3/4'' x 3/4'' е.к. - 2 выхода (синий) | B 202C05050D | 16,63 у.е./шт |
| Коллектор с краном Ø3/4'' x 3/4'' е.к. - 2 выхода (красный) | B 202C05050A | 16,63 у.е./шт |
| Коллектор с краном Ø3/4'' x 3/4'' е.к. - 3 выхода (синий) | B 203C05050D | 23,25 у.е./шт |
| Коллектор с краном Ø3/4'' x 3/4'' е.к. - 3 выхода (красный) | B 203C05050A | 23,25 у.е./шт |
| Коллектор с краном Ø3/4'' x 3/4'' е.к. - 4 выхода (синий) | B 204C05050D | 28,25 у.е./шт |
| Коллектор с краном Ø3/4'' x 3/4'' е.к. - 4 выхода (красный) | B 204C05050A | 28,25 у.е./шт |
| Коллектор с краном Ø1'' x 3/4'' е.к. - 2 выхода (синий) | B 202C06050D | 18,53 у.е./шт |
| Коллектор с краном Ø1'' x 3/4'' е.к. - 2 выхода (красный) | B 202C06050A | 18,53 у.е./шт |
| Коллектор с краном Ø1'' x 3/4'' е.к. - 3 выхода (синий) | B 203C06050D | 27,63 у.е./шт |
| Коллектор с краном Ø1'' x 3/4'' е.к. - 3 выхода (красный) | B 203C06050A | 27,63 у.е./шт |
| Коллектор с краном Ø1'' x 3/4'' е.к. - 4 выхода (синий) | B 204C06050D | 31,63 у.е./шт |
| Коллектор с краном Ø1'' x 3/4'' е.к. - 4 выхода (красный) | B 204C06050A | 31,63 у.е./шт |

## Коллектор регулируемый с выходами под евроконус

| | | |
|---|---|---|
| Коллектор регулируемый Ø3/4''x3/4''- 2 вых. (синий) | 630057N0505B2H | 15,99 у.е./шт |
| Коллектор регулируемый Ø3/4''x3/4''- 3 вых. (синий) | 630057N0505B3H | 22,17 у.е./шт |
| Коллектор регулируемый Ø3/4''x3/4''- 4 вых. (синий) | 630057N0505B4H | 30,73 у.е./шт |
| Коллектор регулируемый Ø3/4''x3/4''- 2 вых. (красн.) | 630057N0505R2H | 15,99 у.е./шт |
| Коллектор регулируемый Ø3/4''x3/4''- 3 вых. (красн.) | 630057N0505R3H | 22,17 у.е./шт |
| Коллектор регулируемый Ø3/4''x3/4''- 4 вых. (красн.) | 630057N0505R4H | 30,73 у.е./шт |
| Коллектор регулируемый Ø1''x3/4''- 2 вых. (синий) | 630057N1005B2H | 16,94 у.е./шт |
| Коллектор регулируемый Ø1''x3/4''- 3 вых. (синий) | 630057N1005B3H | 23,76 у.е./шт |
| Коллектор регулируемый Ø1''x3/4''- 4 вых. (синий) | 630057N1005B4H | 33,15 у.е./шт |
| Коллектор регулируемый Ø1''x3/4''- 2 вых. (красный) | 630057N1005R2H | 16,94 у.е./шт |
| Коллектор регулируемый Ø1''x3/4''- 3 вых. (красный) | 630057N1005R3H | 23,76 у.е./шт |
| Коллектор регулируемый Ø1''x3/4''- 4 вых. (красный) | 630057N1005R4H | 33,15 у.е./шт |

## Коллектор распределительный

| | | |
|---|---|---|
| Коллектор Ø3/4'' x 1/2'' НР - 2 выхода | 270061N050402A | 7,6 у.е./шт |
| Коллектор Ø3/4'' x 1/2'' НР - 3 выхода | 270061N050403A | 10,56 у.е./шт |
| Коллектор Ø3/4'' x 1/2'' НР - 4 выхода | 270061N050404A | 12,95 у.е./шт |

## Компрессионный фитингевроконус для труб PERT/AL/PERT

| | | |
|---|---|---|
| Фитинг Ø16 x 3/4'' (евроконус) для труб PERT/AL/PERT | F12 1620 0001 | 2,81 у.е./шт |
| Фитинг Ø20 x 3/4'' (евроконус) для труб PERT/AL/PERT | F12 2020 0001 | 2,81 у.е./шт |

# Коллекторы для водоснабжения

| Описание продукта | Артикул | Цена |
|---|---|---|

**Пробка Ø3/4'' внутренняя резьба**

| | | |
|---|---|---|
| Пробка для распределительных коллекторов Ø3/4'' | F00 2000 200 | 1,51 у.е./шт. |

**Консоль крепления Ø3/4'' двойная**

| | | |
|---|---|---|
| Консоль для распределительных коллекторов Ø3/4'' | M00 0020-1 | 15,54 у.е./пара |



1 у.е. соответствует внутреннему курсу компании

# Компрессионные фитинги

## Компрессионный фитинг прямой с наружной резьбой

| Описание продукта | Артикул | Цена |
|---|---|---|
| Компрессионный фитинг прямой Ø16(2.0) x 1/2'' НР | 530001N041620A | 2,75 у.е./шт |
| Компрессионный фитинг прямой Ø20(2.0) x 1/2'' НР | 530001N042020A | 3,63 у.е./шт |
| Компрессионный фитинг прямой Ø26(3.0) x 1/2'' НР | 530001N042630A | 7,13у.е./шт |
| Компрессионный фитинг прямой Ø16(2.0) x 3/4'' НР | 530001N051620A | 3,84 у.е./шт |
| Компрессионный фитинг прямой Ø20(2.0) x 3/4'' НР | 530001N052020A | 4,00 у.е./шт |
| Компрессионный фитинг прямой Ø26(3.0) x 3/4'' НР | 530001N052630A | 7,13 у.е./шт |
| Компрессионный фитинг прямой Ø26(3.0) x 1'' НР | 530001N102630A | 7,28 у.е./шт |
| Компрессионный фитинг прямой Ø32(3.0) x 1'' НР | 530001N103230A | 13,88 у.е./шт |

## Компрессионный фитинг прямой с внутренней резьбой

| | | |
|---|---|---|
| Компрессионный фитинг прямой Ø16(2.0) x 1/2'' ВР | 530002N041620A | 3,09 у.е./шт |
| Компрессионный фитинг прямой Ø20(2.0) x 1/2'' ВР | 530002N042020A | 4,03 у.е./шт |
| Компрессионный фитинг прямой Ø26(2.0) x 1/2'' ВР | 530002N042630A | 8,00 у.е./шт |
| Компрессионный фитинг прямой Ø16(2.0) x 3/4'' ВР | 530002N051620A | 4,19 у.е./шт |
| Компрессионный фитинг прямой Ø20(2.0) x 3/4'' ВР | 530002N052020A | 4,34 у.е./шт |
| Компрессионный фитинг прямой Ø26(3.0) x 3/4'' ВР | 530002N052630A | 8,03 у.е./шт |
| Компрессионный фитинг прямой Ø26(3.0) x 1'' ВР | 530002N102630A | 8,16 у.е./шт |
| Компрессионный фитинг прямой Ø32(3.0) x 1'' ВР | 530002N103230A | 13,88 у.е./шт |

## Компрессионный фитинг угловой с наружной резьбой

| | | |
|---|---|---|
| Компрессионный фитинг угловой Ø16(2.0) x 1/2'' НР | 530021N041620A | 4,09 у.е./шт |
| Компрессионный фитинг угловой Ø20(2.0) x 1/2'' НР | 530021N042020A | 5,72 у.е./шт |
| Компрессионный фитинг угловой Ø16(2.0) x 3/4'' НР | 530021N051620A | 5,44 у.е./шт |
| Компрессионный фитинг угловой Ø20(2.0) x 3/4'' НР | 530021N052020A | 5,59 у.е./шт |
| Компрессионный фитинг угловой Ø26(3.0) x 3/4'' НР | 530021N052630A | 9,88 у.е./шт |
| Компрессионный фитинг угловой Ø26(3.0) x 1'' НР | 530021N102630A | 10,53 у.е./шт |
| Компрессионный фитинг угловой Ø32(3.0) x 1'' НР | 530021N103230A | 17,00 у.е./шт |

## Компрессионный фитинг угловой с внутренней резьбой

| | | |
|---|---|---|
| Компрессионный фитинг угловой Ø16(2.0) x 1/2'' ВР | 530022N041620A | 4,28 у.е./шт |
| Компрессионный фитинг угловой Ø20(2.0) x 1/2'' ВР | 530022N042020A | 5,41 у.е./шт |
| Компрессионный фитинг угловой Ø16(2.0) x 3/4'' ВР | 530022N051620A | 5,53 у.е./шт |
| Компрессионный фитинг угловой Ø20(2.0) x 3/4'' ВР | 530022N052020A | 5,75 у.е./шт |
| Компрессионный фитинг угловой Ø26(3.0) x 3/4'' ВР | 530022N052630A | 11,13 у.е./шт |
| Компрессионный фитинг угловой Ø26(3.0) x 1'' ВР | 530022N102630A | 12,28 у.е./шт |
| Компрессионный фитинг угловой Ø32(3.0) x 1'' ВР | 530022N103230A | 18,00 у.е./шт |

## Компрессионный фитинг водорозетка

| | | |
|---|---|---|
| Водорозетка Ø16(2.0) x 1/2'' ВР | 530023N041620A | 4,84 у.е./шт |
| Водорозетка Ø20(2.0) x 1/2'' ВР | 530023N042020A | 6,00 у.е./шт |
| Водорозетка Ø20(2.0) x 3/4'' ВР | 530023N052020A | 7,88 у.е./шт |

1 у.е. соответствует внутреннему курсу компании

# Компрессионные фитинги

## Компрессионный тройник переходной с наружной резьбой

| Описание продукта | Артикул | Цена |
|---|---|---|
| Компр. тройник перех. Ø16(2.0) x 1/2'' НР x 16(2.0) | 530011N041620A | 6,28 у.е./шт |
| Компр. тройник перех. Ø20(2.0) x 1/2'' НР x 20(2.0) | 530011N042020A | 8,41 у.е./шт |
| Компр. тройник перех. Ø16(2.0) x 3/4'' НР x 16(2.0) | 530011N051620A | 9,09 у.е./шт |
| Компр. тройник перех. Ø20(2.0) x 3/4'' НР x 20(2.0) | 530011N052020A | 9,41 у.е./шт |
| Компр. тройник перех. Ø26(3.0) x 3/4'' НР x 26(3.0) | 530011N052630A | 16,16 у.е./шт |
| Компр. тройник перех. Ø32(3.0) x 3/4'' НР x 32(3.0) | 530011N053230A | 28,44 у.е./шт |
| Компр. тройник перех. Ø26(3.0) x 1'' НР x 26(3.0) | 530011N102630A | 16,81 у.е./шт |
| Компр. тройник перех. Ø32(3.0) x 1'' НР x 32(3.0) | 530011N103230A | 28,44 у.е./шт |

## Компрессионный тройник переходной с внутренней резьбой

| | | |
|---|---|---|
| Компр. тройник перех. Ø16(2.0) x 1/2'' ВР x 16(2.0) | 530012N041620A | 6,28 у.е./шт |
| Компр. тройник перех. Ø20(2.0) x 1/2'' ВР x 20(2.0) | 530012N042020A | 8,41 у.е./шт |
| Компр. тройник перех. Ø16(2.0) x 3/4'' ВР x 16(2.0) | 530012N051620A | 9,09 у.е./шт |
| Компр. тройник перех. Ø20(2.0) x 3/4'' ВР x 20(2.0) | 530012N052020A | 9,41 у.е./шт |
| Компр. тройник перех. Ø26(3.0) x 3/4'' ВР x 26(3.0) | 530012N052630A | 16,16 у.е./шт |
| Компр. тройник перех. Ø32(3.0) x 3/4'' ВР x 32(3.0) | 530012N053230A | 28,44 у.е./шт |
| Компр. тройник перех. Ø26(3.0) x 1'' ВР x 26(3.0) | 530012N102630A | 16,81 у.е./шт |
| Компр. тройник перех. Ø32(3.0) x 1'' ВР x 32(3.0) | 530012N103230A | 28,44 у.е./шт |

## Компрессионный фитинг прямой

| | | |
|---|---|---|
| Компрессионный фитинг прямой Ø16(2.0) | 530000N162000A | 4,78 у.е./шт |
| Компрессионный фитинг прямой Ø20(2.0) | 530000N202000A | 7,06 у.е./шт |
| Компрессионный фитинг прямой Ø26(3.0) | 530000N263000A | 12,19 у.е./шт |
| Компрессионный фитинг прямой Ø32(3.0) | 530000N323000A | 23,53 у.е./шт |

## Компрессионный фитинг прямой переходной

| | | |
|---|---|---|
| Компр. фитинг прямой переходной Ø20(2.0) x 16(2.0) | 530003N665600A | 6,38 у.е./шт |
| Компр. фитинг прямой переходной Ø26(3.0) x 16(2.0) | 530003N775600A | 12,38 у.е./шт |
| Компр. фитинг прямой переходной Ø26(3.0) x 20(2.0) | 530003N776600A | 10,59 у.е./шт |
| Компр. фитинг прямой переходной Ø32(3.0) x 20(2.0) | 530003N806600A | 18,66 у.е./шт |
| Компр. фитинг прямой переходной Ø32(3.0) x 26(3.0) | 530003N807700A | 20,19 у.е./шт |

## Компрессионный фитинг угловой

| | | |
|---|---|---|
| Компрессионный фитинг угловой Ø16(2.0) | 530020N162000A | 5,63 у.е./шт |
| Компрессионный фитинг угловой Ø20(2.0) | 530020N202000A | 7,56 у.е./шт |
| Компрессионный фитинг угловой Ø26(3.0) | 530020N263000A | 12,56 у.е./шт |
| Компрессионный фитинг угловой Ø32(3.0) | 530020N323000A | 27,94 у.е./шт |



1 у.е. соответствует внутреннему курсу компании

# Компрессионные фитинги

## Компрессионный-тройник

| Описание продукта | Артикул | Цена |
|---|---|---|
| Компрессионный фитинг тройник Ø16(2.0) | 530010N162000A | 7,72 у.е./шт |
| Компрессионный фитинг тройник Ø20(2.0) | 530010N202000A | 11,25 у.е./шт |
| Компрессионный фитинг тройник Ø26(3.0) | 530010N263000A | 18,00 у.е./шт |
| Компрессионный фитинг тройник Ø32(3.0) | 530010N323000A | 33,31 у.е./шт |

## Компрессионный-тройник переходной

| Описание продукта | Артикул | Цена |
|---|---|---|
| Компр. тройник перех. Ø16(2.0) x 20(2.0) x 16(2.0) | 530013N566656A | 12,00 у.е./шт |
| Компр. тройник перех. Ø20(2.0) x 16(2.0) x 16(2.0) | 530013N665656A | 11,25 у.е./шт |
| Компр. тройник перех. Ø20(2.0) x 16(2.0) x 20(2.0) | 530013N665666A | 12,13 у.е./шт |
| Компр. тройник перех. Ø20(2.0) x 20(2.0) x 16(2.0) | 530013N666656A | 12,13 у.е./шт |
| Компр. тройник перех. Ø26(3.0) x 16(2.0) x 26(3.0) | 530013N775677A | 18,63 у.е./шт |
| Компр. тройник перех. Ø26(3.0) x 20(2.0) x 26(3.0) | 530013N776677A | 16,63 у.е./шт |
| Компр. тройник перех. Ø32(3.0) x 16(2.0) x Ø32(3.0) | 530013N805680A | 32,78 у.е./шт |
| Компр. тройник перех. Ø32(3.0) x 20(2.0) x Ø32(3.0) | 530013N806680A | 33,59 у.е./шт |
| Компр. тройник перех. Ø32(3.0) x 26(3.0) x Ø32(3.0) | 530013N807780A | 34,88 у.е./шт |

## Компрессионный-фитинг крестовина

| Описание продукта | Артикул | Цена |
|---|---|---|
| Компрессионный фитинг крестовина Ø16(2.0) | 530036N162000A | 13,84 у.е./шт |
| Компрессионный фитинг крестовина Ø20(2.0) | 530036N202000A | 22,78 у.е./шт |

# Пресс-фитинги универсальные

## Пресс-фитинг прямой с наружной резьбой

| Описание продукта | Артикул | Цена |
|---|---|---|
| Пресс-фитинг прямой Ø16(2.0) x 1/2'' НР | 5S0001H041620T | 2,91 у.е./шт |
| Пресс-фитинг прямой Ø20(2.0) x 1/2'' НР | 5S0001H042020T | 3,31 у.е./шт |
| Пресс-фитинг прямой Ø16(2.0) x 3/4'' НР | 5S0001H051620T | 4,13 у.е./шт |
| Пресс-фитинг прямой Ø20(2.0) x 3/4'' НР | 5S0001H052020T | 4,31 у.е./шт |
| Пресс-фитинг прямой Ø26(3.0) x 3/4'' НР | 5S0001H052630T | 6,03 у.е./шт |
| Пресс-фитинг прямой Ø26(3.0) x 1'' НР | 5S0001H102630T | 7,34 у.е./шт |
| Пресс-фитинг прямой Ø32(3.0) x 1'' НР | 5S0001H103230T | 9,72 у.е./шт |

## Пресс-фитинг прямой с внутренней резьбой

| Описание продукта | Артикул | Цена |
|---|---|---|
| Пресс-фитинг прямой Ø16(2.0) x 1/2'' ВР | 5S0002H041620T | 3,09 у.е./шт |
| Пресс-фитинг прямой Ø20(2.0) x 1/2'' ВР | 5S0002H042020T | 4,00 у.е./шт |
| Пресс-фитинг прямой Ø16(2.0) x 3/4'' ВР | 5S0002H051620T | 4,69 у.е./шт |
| Пресс-фитинг прямой Ø20(2.0) x 3/4'' ВР | 5S0002H052020T | 5,19 у.е./шт |
| Пресс-фитинг прямой Ø26(3.0) x 3/4'' ВР | 5S0002H052630T | 6,34 у.е./шт |
| Пресс-фитинг прямой Ø26(3.0) x 1'' ВР | 5S0002H102630T | 7,56 у.е./шт |
| Пресс-фитинг прямой Ø32(3.0) x 1'' ВР | 5S0002H103230T | 10,14 у.е./шт |

## Пресс-фитинг угловой с наружной резьбой

| Описание продукта | Артикул | Цена |
|---|---|---|
| Пресс-фитинг угловой Ø16(2.0) x 1/2'' НР | 5S0021H041620T | 4,25 у.е./шт |
| Пресс-фитинг угловой Ø20(2.0) x 1/2'' НР | 5S0021H042020T | 4,81 у.е./шт |
| Пресс-фитинг угловой Ø20(2.0) x 3/4'' НР | 5S0021H052020T | 6,34 у.е./шт |
| Пресс-фитинг угловой Ø26(3.0) x 3/4'' НР | 5S0021H052630T | 8,06 у.е./шт |
| Пресс-фитинг угловой Ø32(3.0) x 1'' НР | 5S0021H103230T | 14,59 у.е./шт |

## Пресс-фитинг угловой с внутренней резьбой

| Описание продукта | Артикул | Цена |
|---|---|---|
| Пресс-фитинг угловой Ø16(2.0) x 1/2'' ВР | 5S0022H041620T | 3,63 у.е./шт |
| Пресс-фитинг угловой Ø20(2.0) x 1/2'' ВР | 5S0022H042020T | 4,56 у.е./шт |
| Пресс-фитинг угловой Ø20(2.0) x 3/4'' ВР | 5S0022H052020T | 6,78 у.е./шт |
| Пресс-фитинг угловой Ø26(3.0) x 3/4'' ВР | 5S0022H052630T | 8,88 у.е./шт |
| Пресс-фитинг угловой Ø26(3.0) x 1'' ВР | 5S0022H102630T | 11,75 у.е./шт |
| Пресс-фитинг угловой Ø32(3.0) x 1'' ВР | 5S0022H103230T | 13,97 у.е./шт |

## Пресс-фитинг водорозетка

| Описание продукта | Артикул | Цена |
|---|---|---|
| Пресс-фитинг водорозетка Ø16(2.0) x 1/2'' ВР | 5S0023H041620T | 6,03 у.е./шт |
| Пресс-фитинг водорозетка Ø17(2.0) x 1/2'' ВР | 73417-15 | 9,17 у.е./шт |
| Пресс-фитинг водорозетка Ø20(2.0) x 1/2'' ВР | 5S0023H042020T | 6,72 у.е./шт |
| Пресс-фитинг водорозетка Ø20(2.0) x 3/4'' ВР | 5S0023H052020T | 9,19 у.е./шт |
| Пресс-фитинг водорозетка Ø26(3.0) x 3/4'' ВР | 5S0023H052630T | 10,13 у.е./шт |



1 у.е. соответствует внутреннему курсу компании

# Пресс-фитинги универсальные

## Пресс-фитинг с накидной гайкой плоское соединение

| Описание продукта | Артикул | Цена |
|---|---|---|
| Пресс-фитинг прямой с нак. гайкой Ø16(2.0) x 1/2'' | 5S00C7H041620T | 3,75 у.е./шт |
| Пресс-фитинг прямой с нак. гайкой Ø16(2.0) x 3/4'' | 5S00C7H051620T | 4,81 у.е./шт |
| Пресс-фитинг прямой с нак. гайкой Ø20(2.0) x 3/4'' | 5S00C7H052020T | 4,94 у.е./шт |
| Пресс-фитинг прямой с нак. гайкой Ø26(3.0) x 3/4'' | 5S00C7H052630T | 5,34 у.е./шт |
| Пресс-фитинг прямой с нак. гайкой Ø26(3.0) x 1'' | 5S00C7H102630T | 6,34 у.е./шт |
| Пресс-фитинг угловой с нак. гайкой Ø20(2.0) x 3/4'' | 5S00G3H052020T | 7,03 у.е./шт |
| Пресс-фитинг угловой с нак. гайкой Ø26(3.0) x 3/4'' | 5S00G3H052630T | 9,28 у.е./шт |

## Пресс-фитинг прямой с накидной гайкой евроконус (никелерованный)

| Описание продукта | Артикул | Цена |
|---|---|---|
| Пресс-фитинг прямой с нак. гайкой Ø16(2.0) x 1/2'' е.к. | 5S00I5N041620T | 4,41 у.е./шт |
| Пресс-фитинг прямой с нак. гайкой Ø20(2.0) x 1/2'' е.к. | 5S00I5N042020T | 5,31 у.е./шт |
| Пресс-фитинг прямой с нак. гайкой Ø16(2.0) x 3/4'' е.к. | 5S00I5N051620T | 5,75 у.е./шт |
| Пресс-фитинг прямой с нак. гайкой Ø17(2.0) x 3/4'' е.к. | 72617-20 | 5,29 у.е./шт |
| Пресс-фитинг прямой с нак. гайкой Ø20(2.0) x 3/4'' е.к. | 5S00I5N052020T | 5,88 у.е./шт |

## Пресс-фитинг соединитель прямой

| Описание продукта | Артикул | Цена |
|---|---|---|
| Пресс-фитинг соединитель прямой Ø16(2.0) | 5S0000H162000T | 3,94 у.е./шт |
| Пресс-фитинг соединитель прямой Ø17(2.0) | 53517 | 10,03 у.е./шт |
| Пресс-фитинг соединитель прямой Ø20(2.0) | 5S0000H202000T | 4,44 у.е./шт |
| Пресс-фитинг соединитель прямой Ø26(3.0) | 5S0000H263000T | 6,97 у.е./шт |
| Пресс-фитинг соединитель прямой Ø32(3.0) | 5S0000H323000T | 10,78 у.е./шт |

## Пресс-фитинг соединитель прямой переходной

| Описание продукта | Артикул | Цена |
|---|---|---|
| Пресс-фитинг соединитель перех. Ø20(2.0) x 16(2.0) | 5S0003H665600T | 4,38 у.е./шт |
| Пресс-фитинг соединитель перех. Ø26(3.0) x 16(2.0) | 5S0003H775600T | 6,03 у.е./шт |
| Пресс-фитинг соединитель перех. Ø26(3.0) x 20(2.0) | 5S0003H776600T | 5,91 у.е./шт |
| Пресс-фитинг соединитель перех. Ø32(3.0) x 20(2.0) | 5S0003H806600T | 8,81 у.е./шт |
| Пресс-фитинг соединитель перех. Ø32(3.0) x 26(3.0) | 5S0003H807700T | 9,78 у.е./шт |

## Пресс-фитинг соединитель угловой

| Описание продукта | Артикул | Цена |
|---|---|---|
| Пресс-фитинг соединитель угловой Ø16(2.0) | 5S0020H162000T | 4,50 у.е./шт |
| Пресс-фитинг соединитель угловой Ø20(2.0) | 5S0020H202000T | 5,41 у.е./шт |
| Пресс-фитинг соединитель угловой Ø26(3.0) | 5S0020H263000T | 8,75 у.е./шт |
| Пресс-фитинг соединитель угловой Ø32(3.0) | 5S0020H323000T | 13,97 у.е./шт |

# Пресс-фитинги универсальные

## Пресс-тройник переходной с наружной резьбой

| Описание продукта | Артикул | Цена |
|---|---|---|
| Пресс-тройник перех. Ø16(2.0) x 1/2'' HP x Ø16(2.0) | 5S0011H041620T | 6,47 у.е./шт |
| Пресс-тройник перех. Ø20(2.0) x 1/2'' HP x Ø20(2.0) | 5S0011H042020T | 7,81 у.е./шт |
| Пресс-тройник перех. Ø20(2.0) x 3/4'' HP x Ø20(2.0) | 5S0011H052020T | 9,50 у.е./шт |
| Пресс-тройник перех. Ø26(3.0) x 3/4'' HP x Ø26(3.0) | 5S0011H052630T | 13,97 у.е./шт |
| Пресс-тройник перех. Ø32(3.0) x '1' HP x Ø32(3.0) | 5S0011H103230T | 20,44 у.е./шт |

## Пресс-тройник переходной с внутренней резьбой

| Описание продукта | Артикул | Цена |
|---|---|---|
| Пресс-тройник перех. Ø16(2.0) x 1/2'' BP x 16(2.0) | 5S0012H041620T | 5,91 у.е./шт |
| Пресс-тройник перех. Ø20(2.0) x 1/2'' BP x 20(2.0) | 5S0012H042020T | 7,94 у.е./шт |
| Пресс-тройник перех. Ø20(2.0) x 3/4'' BP x 20(2.0) | 5S0012H052020T | 9,50 у.е./шт |
| Пресс-тройник перех. Ø26(3.0) x 3/4'' BP x 26(3.0) | 5S0012H052630T | 13,19 у.е./шт |
| Пресс-тройник перех. Ø26(3.0) x 1'' BP x 26(3.0) | 5S0012H102630T | 16,50 у.е./шт |
| Пресс-тройник перех. Ø32(3.0) x 1'' BP x 32(3.0) | 5S0012H103230T | 22,19 у.е./шт |

## Пресс-фитинг тройники

| Описание продукта | Артикул | Цена |
|---|---|---|
| Пресс-фитинг тройник Ø16(2.0) | 5S0010H162000T | 6,03 у.е./шт |
| Пресс-фитинг тройник Ø20(2.0) | 5S0010H202000T | 8,13 у.е./шт |
| Пресс-фитинг тройник Ø26(3.0) | 5S0010H263000T | 13,97 у.е./шт |
| Пресс-фитинг тройник Ø32(3.0) | 5S0010H323000T | 20,81 у.е./шт |
| Пресс-фитинг тройник Ø16(2.0) x 20(2.0) x 16(2.0) | 5S0013H566656T | 8,25 у.е./шт |
| Пресс-фитинг тройник Ø20(2.0) x 16(2.0) x 16(2.0) | 5S0013H665656T | 8,19 у.е./шт |
| Пресс-фитинг тройник Ø20(2.0) x 16(2.0) x 20(2.0) | 5S0013H665666T | 8,00 у.е./шт |
| Пресс-фитинг тройник Ø20(2.0) x 20(2.0) x 16(2.0) | 5S0013H666656T | 8,36 у.е./шт |
| Пресс-фитинг тройник Ø20(2.0) x 26(3.0) x 20(2.0) | 5S0013H667766T | 11,75 у.е./шт |
| Пресс-фитинг тройник Ø26(3.0) x 16(2.0) x 20(2.0) | 5S0013H775666T | 11,81 у.е./шт |
| Пресс-фитинг тройник Ø26(3.0) x 16(2.0) x 26(3.0) | 5S0013H775677T | 12,38 у.е./шт |
| Пресс-фитинг тройник Ø26(3.0) x 20(2.0) x 20(2.0) | 5S0013H776666T | 11,75 у.е./шт |
| Пресс-фитинг тройник Ø26(3.0) x 20(2.0) x 26(3.0) | 5S0013H776677T | 12,06 у.е./шт |
| Пресс-фитинг тройник Ø26(3.0) x 26(3.0) x 16(2.0) | 5S0013H777756T | 12,44 у.е./шт |
| Пресс-фитинг тройник Ø26(3.0) x 26(3.0) x 20(2.0) | 5S0013H777766T | 12,63 у.е./шт |
| Пресс-фитинг тройник Ø26(3.0) x 32(3.0) x 26(3.0) | 5S0013H770877T | 21,81 у.е./шт |
| Пресс-фитинг тройник Ø32(3.0) x 20(2.0) x 26(3.0) | 5S0013H806677T | 20,94 у.е./шт |
| Пресс-фитинг тройник Ø32(3.0) x 20(2.0) x 32(3.0) | 5S0013H806680T | 20,31 у.е./шт |
| Пресс-фитинг тройник Ø32(3.0) x 26(3.0) x 26(3.0) | 5S0013H807777T | 21,81 у.е./шт |
| Пресс-фитинг тройник Ø32(3.0) x 26(3.0) x 32(3.0) | 5S0013H807780T | 20,63 у.е./шт |

## Пресс-фитинг трубка медная хромированная Ø15 для подключения к радиаторам L=150 мм

| Описание продукта | Артикул | Цена |
|---|---|---|
| Пресс-фитинг трубка для подключения радиаторов Ø16(2.0) x 15 Cu | 5S0030N161501T | 7,72 у.е./шт |



1 у.е. соответствует внутреннему курсу компании

# Оборудование для монтажа

| Описание продукта | Артикул | Цена |
|---|---|---|

## Направляющий S - уголок

| | | |
|---|---|---|
| Направляющий уголок для труб Ø 16 и 17 мм | 20205-17 | 1,77 у.е./шт |
| Направляющий уголок для труб Ø 20 мм | 20205-20 | 1,81 у.е./шт |
| Направляющий уголок для труб Ø 26 мм | 20205-26 | 3,74 у.е./шт |
| Направляющий уголок для труб Ø 32 мм | 20205-32 | 3,83 у.е./шт |

Направляющий элемент для фиксации трубопроводов при повороте на 90°.

## Шкаф для коллектора встраиваемый

| Ширина, мм: | Высота, мм: | Глубина, мм: | | |
|---|---|---|---|---|
| 594 | 670 | 120 | ШРВ-2 | 2907 руб./шт |
| 744 | 670 | 120 | ШРВ-3 | 3522 руб./шт |
| 894 | 670 | 120 | ШРВ-4 | 4254 руб./шт |
| 1044 | 670 | 120 | ШРВ-5 | 5013 руб./шт |
| 1194 | 670 | 120 | ШРВ-6 | 5660 руб./шт |
| 1344 | 670 | 120 | ШРВ-7 | 6029 руб./шт |

## Шкаф для коллектора накладной

| Ширина, мм: | Высота, мм: | Глубина, мм: | | |
|---|---|---|---|---|
| 553 | 670 | 120 | ШРН-2 | 2769 руб./шт |
| 703 | 670 | 120 | ШРН-3 | 3249 руб./шт |
| 853 | 670 | 120 | ШРН-4 | 3735 руб./шт |
| 1003 | 670 | 120 | ШРН-5 | 4290 руб./шт |
| 1153 | 670 | 120 | ШРН-6 | 4907 руб./шт |
| 1303 | 670 | 120 | ШРН-7 | 5601 руб./шт |

## Пресс-инструмент

| | |
|---|---|
| Пресс-пистолет электрический | по запросу |
| Пресс-насадки Ø16 (ТН профиль) | по запросу |
| Пресс-насадки Ø17 (ТН профиль) | по запросу |
| Пресс-насадки Ø20 (ТН профиль) | по запросу |
| Пресс-насадки Ø26 (ТН профиль) | по запросу |
| Пресс-насадки Ø32 (ТН профиль) | по запросу |

## Стенд для разматывания трубы

| | |
|---|---|
| Стенд для разматывания труб с бухты | по запросу |

Предназначен для удобства разматывания труб с бухты при монтаже систем.

# Тепловые насосы

## Thermia Diplomat TWS

Тепловой насос Thermia Diplomat TWS со встроенным бойлером объемом 180 литров выполненным из нержавеющей стали. Предназначен для отбора энергии из грунта или водоемов для обеспечения систем отопления и производства горячей воды. Имеет комплект необходимой автоматики, а так же циркуляционные насосы для внутреннего и внешнего контуров. Отличается надежностью и экономичностью потребления при увеличенной производительности, а так же бесшумной работой и простотой в эксплуатации. Пиковый и резервный нагрев осуществляется встроенными ТЭНами. Имеет возможность осуществлять охлаждение при установке дополнительных блоков.

| Diplomat | 4 | 6 | 8 | 10 | 12 | 16 | ES6 | ES8 | ES10 | ES12 |
|---|---|---|---|---|---|---|---|---|---|---|
| Фреон, R407C, кг: | 0.75 | 1.2 | 1.3 | 1.45 | 1.55 | 2.0 | 1.2 | 1.3 | 1.45 | 1.55 |
| Напряжение питания | 400В, 3~ | 400В, 3~ | 400В, 3~ | 400В, 3~ | 400В, 3~ | 400В, 3~ | 230В, 1~ | 230В, 1~ | 230В, 1~ | 230В, 1~ |
| Электрический ТЭН, кВт. | 3/6/9 | 3/6/9 | 3/6/9 | 3/6/9 | 3/6/9 | 3/6/9 | 1,5/3/4,5 | 1,5/3/4,5 | 1,5/3/4,5 | 1,5/3/4,5 |
| Производительность[1], кВт. | 3.2 | 4.9 | 7.2 | 8.9 | 10.7 | 15.2 | 4.9 | 7.2 | 8.9 | 10.7 |
| Коэффициент преобразования (COP)[1] | 2.60 | 2.79 | 3.08 | 3.17 | 3.12 | 3.16 | 2.79 | 3.08 | 3.17 | 3.12 |
| Автоматический предохранитель, А: | 10[2]/10[3]/16[4] | 10[2]/16[3]/20[4] | 16[2]/16[3]/20[4] | 16[2]/16[3]/20[4] | 16[2]/20[3]/25[4] | 20[2]/20[3]/25[4] | 10[2]/10[3]/16[4] | 20[2]/25[3]/32[4] | 25[2]/32[3]/40[4] | 32[2]/40[3]/50[4] |
| Объем бойлера для горячей воды, л.: | 180 | | | | | | | | | |
| Вес, кг: | 229 | 229 | 229 | 229 | 238 | 242 | 229 | 229 | 229 | 238 |
| Размер (В x Ш x Г) | 1754 (±10) x 596 x 690 | | | | | | | | | |
| Артикул | 086U4467 | 086U4468 | 086U4469 | 086U4470 | 086U4471 | 086U4472 | 086U4481 | 086U4482 | 086U4483 | 086U4484 |
| **Цена, у.е./шт.** | **8595** | **8920** | **9310** | **9993** | **10309** | **10904** | **8920** | **9310** | **9993** | **10390** |

1) Испытано в соответствии с EN14511 в BOW45 (включая циркуляционные насосы)
2) Тепловой насос со включеным электрическим нагревателем 3 кВт (1~ 1.5 кВт)
3) Тепловой насос со включеным электрическим нагревателем 6 кВт (1~ 3.0 кВт)
4) Тепловой насос со включеным электрическим нагревателем 9 кВт (1~ 4.5 кВт)

## Thermia Diplomat Duo

Тепловой насос Thermia Diplomat Duo, предназначен для отбора энергии из грунта или водоемов для обеспечения систем отопления и производства горячей воды. Возможно подключение отдельно стоящего бака косвенного нагрева горячей воды. Имеет комплект необходимой автоматики, а так же циркуляционные насосы для внутреннего и внешнего контуров. Пиковый и резервный нагрев осуществляется встроенными ТЭНами. Имеет возможность осуществлять охлаждение при установке дополнительных блоков.

| Diplomat Duo | 4 | 6 | 8 | 10 | 12 | 16 | ES6 | ES8 | ES10 | ES12 |
|---|---|---|---|---|---|---|---|---|---|---|
| Фреон, R407C, кг: | 0.75 | 1.2 | 1.3 | 1.45 | 1.55 | 2.0 | 1.2 | 1.3 | 1.45 | 1.55 |
| Напряжение питания | 400В, 3~ | 400В, 3~ | 400В, 3~ | 400В, 3~ | 400В, 3~ | 400В, 3~ | 230В, 1~ | 230В, 1~ | 230В, 1~ | 230В, 1~ |
| Электрический ТЭН, кВт. | 3/6/9 | 3/6/9 | 3/6/9 | 3/6/9 | 3/6/9 | 3/6/9 | 1,5/3/4,5 | 1,5/3/4,5 | 1,5/3/4,5 | 1,5/3/4,5 |
| Производительность[1], кВт. | 3.2 | 4.9 | 7.2 | 8.9 | 10.7 | 15.2 | 4.9 | 7.2 | 8.9 | 10.7 |
| Коэффициент преобразования (COP)[1] | 2.60 | 2.79 | 3.08 | 3.17 | 3.12 | 3.16 | 2.79 | 3.08 | 3.17 | 3.12 |
| Автоматический предохранитель, А: | 10[2]/10[3]/16[4] | 10[2]/16[3]/20[4] | 16[2]/16[3]/20[4] | 16[2]/16[3]/20[4] | 16[2]/20[3]/25[4] | 20[2]/20[3]/25[4] | 10[2]/10[3]/16[4] | 20[2]/25[3]/32[4] | 25[2]/32[3]/40[4] | 32[2]/40[3]/50[4] |
| Вес, кг: | 140 | 145 | 150 | 155 | 165 | 175 | 145 | 150 | 155 | 165 |
| Размер (В x Ш x Г) | 1487 (±10) x 596 x 690 | | | | | | | | | |
| Артикул | 086U4467 | 086U4468 | 086U4469 | 086U4470 | 086U4471 | 086U4472 | 086U4481 | 086U4482 | 086U4483 | 086U4484 |
| **Цена, у.е./шт.** | **7045** | **7714** | **8091** | **8664** | **9148** | **9512** | **7714** | **8091** | **8664** | **9148** |

1) Испытано в соответствии с EN14511 в BOW45 (включая циркуляционные насосы)
2) Тепловой насос со включеным электрическим нагревателем 3 кВт (1~ 1.5 кВт)
3) Тепловой насос со включеным электрическим нагревателем 6 кВт (1~ 3.0 кВт)
4) Тепловой насос со включеным электрическим нагревателем 9 кВт (1~ 4.5 кВт)

# Тепловые насосы

## Thermia Diplomat Optimum

Тепловой насос Thermia Diplomat Optimum со встроенным бойлером объемом 180 литров выполненным из нержавеющей стали, предназначен для отбора энергии из грунта или водоемов для обеспечения систем отопления и производства горячей воды. Имеет комплект необходимой автоматики, а так же циркуляционные насосы с частотным регулированием для внутреннего и внешнего контуров. Отличается надежностью и экономичностью потребления при увеличенной производительности, а так же бесшумной работой и простотой в эксплуатации. Пиковый и резервный нагрев осуществляется встроенными ТЭНами. Имеет возможность осуществлять охлаждение при установке дополнительных блоков.

| Diplomat Optimum | 6 | 8 | 10 | 12 | 16 | ES6 | ES8 | ES10 | ES12 |
|---|---|---|---|---|---|---|---|---|---|
| Фреон, R407C, кг: | 1.2 | 1.3 | 1.45 | 1.55 | 2.0 | 1.2 | 1.3 | 1.45 | 1.55 |
| Напряжение питания | 400В, 3~ | 400В, 3~ | 400В, 3~ | 400В, 3~ | 400В, 3~ | 230В, 1~ | 230В, 1~ | 230В, 1~ | 230В, 1~ |
| Электрический ТЭН, кВт. | 3/6/9 | 3/6/9 | 3/6/9 | 3/6/9 | 3/6/9 | 1,5/3/4,5 | 1,5/3/4,5 | 1,5/3/4,5 | 1,5/3/4,5 |
| Производительность[1], кВт. | 4.9 | 7.2 | 8.9 | 10.7 | 15.2 | 4.9 | 7.2 | 8.9 | 10.7 |
| Коэффициент преобразования (COP)[1] | 2.98 | 3.27 | 3.44 | 3.34 | 3.29 | 2.98 | 3.27 | 3.44 | 3.34 |
| Автоматический предохранитель, А: | 10[2]/16[3]/20[4] | 16[2]/16[3]/20[4] | 16[2]/16[3]/20[4] | 16[2]/20[3]/25[4] | 20[2]/20[3]/25[4] | 10[2]/10[3]/16[4] | 20[2]/25[3]/32[4] | 25[2]/32[3]/40[4] | 32[2]/40[3]/50[4] |
| Объем бойлера для горячей воды, л.: | 180 | | | | | | | | |
| Вес, кг: | 229 | 229 | 229 | 238 | 242 | 229 | 229 | 229 | 238 |
| Размер (В x Ш x Г) | 1754 (±10) x 596 x 690 | | | | | | | | |
| Артикул | 086U3206 | 086U3207 | 086U3208 | 086U3209 | 086U3210 | 086U3212 | 086U3212 | 086U3214 | 086U3215 |
| **Цена, у.е./шт.** | **9949** | **10348** | **11031** | **11429** | **11942** | **9949** | **10348** | **11031** | **11429** |

1) Испытано в соответствии с EN14511 в BOW45 (включая циркуляционные насосы)
2) Тепловой насос со включеным электрическим нагревателем 3 кВт (1~ 1.5 кВт)
3) Тепловой насос со включеным электрическим нагревателем 6 кВт (1~ 3.0 кВт)
4) Тепловой насос со включеным электрическим нагревателем 9 кВт (1~ 4.5 кВт)

## Thermia Diplomat DUO Optimum

Тепловой насос Thermia Duo Optimum предназначен для отбора энергии из грунта или водоемов для обеспечения систем отопления и производства горячей воды. Возможно подключение отдельно стоящего бака косвенного нагрева горячей воды. Имеет комплект необходимой автоматики, а так же циркуляционные насосы с частотным регулированием для внутреннего и внешнего контуров. Пиковый и резервный нагрев осуществляется встроенными ТЭНами. Имеет возможность осуществлять охлаждение при установке дополнительных блоков.

| Diplomat Duo Optimum | 6 | 8 | 10 | 12 | 16 | ES6 | ES8 | ES10 | ES12 |
|---|---|---|---|---|---|---|---|---|---|
| Фреон, R407C, кг: | 1.2 | 1.3 | 1.45 | 1.55 | 2.0 | 1.2 | 1.3 | 1.45 | 1.55 |
| Напряжение питания | 400В, 3~ | 400В, 3~ | 400В, 3~ | 400В, 3~ | 400В, 3~ | 230В, 1~ | 230В, 1~ | 230В, 1~ | 230В, 1~ |
| Электрический ТЭН, кВт. | 3/6/9 | 3/6/9 | 3/6/9 | 3/6/9 | 3/6/9 | 1,5/3/4,5 | 1,5/3/4,5 | 1,5/3/4,5 | 1,5/3/4,5 |
| Производительность[1], кВт. | 4.9 | 7.2 | 8.9 | 10.7 | 15.2 | 4.9 | 7.2 | 8.9 | 10.7 |
| Коэффициент преобразования (COP)[1] | 2.98 | 3.27 | 3.44 | 3.34 | 3.29 | 2.98 | 3.27 | 3.44 | 3.34 |
| Автоматический предохранитель, А: | 10[2]/16[3]/20[4] | 16[2]/16[3]/20[4] | 16[2]/16[3]/20[4] | 16[2]/20[3]/25[4] | 20[2]/20[3]/25[4] | 10[2]/10[3]/16[4] | 20[2]/25[3]/32[4] | 25[2]/32[3]/40[4] | 32[2]/40[3]/50[4] |
| Вес, кг: | 145 | 150 | 155 | 165 | 175 | 145 | 150 | 155 | 165 |
| Размер (В x Ш x Г) | 1487 (±10) x 596 x 690 | | | | | | | | |
| Артикул | 086U4768 | 086U4769 | 086U4770 | 086U4771 | 086U4772 | 086U4774 | 086U4775 | 086U4776 | 086U4777 |
| **Цена, у.е./шт.** | **8743** | **8688** | **9693** | **10186** | **10551** | **8743** | **8688** | **9693** | **10186** |

1) Испытано в соответствии с EN14511 в BOW45 (включая циркуляционные насосы)
2) Тепловой насос со включеным электрическим нагревателем 3 кВт (1~ 1.5 кВт)
3) Тепловой насос со включеным электрическим нагревателем 6 кВт (1~ 3.0 кВт)
4) Тепловой насос со включеным электрическим нагревателем 9 кВт (1~ 4.5 кВт)

## Thermia Diplomat Optimum G2

Тепловой насос Thermia Diplomat Optimum G2 со встроенным бойлером объемом 180 литров выполненным из нержавеющей стали, предназначен для отбора энергии из грунта или водоемов для обеспечения систем отопления и производства горячей воды. Имеет комплект необходимой автоматики, а так же циркуляционные насосы с частотным регулированием для внутреннего и внешнего контуров. Отличается надежностью и экономичностью потребления при увеличенной производительности, а так же бесшумной работой и простотой в эксплуатации. Пиковый и резервный нагрев осуществляется встроенными ТЭНами. Функция G2 позволяет получать большее количество горячей воды при минимальных затратах энергии.

| Diplomat Optimum | 6 | 8 | 10 | 12 | 16 | ES6 | ES8 | ES10 | ES12 |
|---|---|---|---|---|---|---|---|---|---|
| Фреон, R407C, кг: | 1.2 | 1.3 | 1.45 | 1.55 | 2.0 | 1.2 | 1.3 | 1.45 | 1.55 |
| Напряжение питания | 400В, 3~ | 400В, 3~ | 400В, 3~ | 400В, 3~ | 400В, 3~ | 230В, 1~ | 230В, 1~ | 230В, 1~ | 230В, 1~ |
| Электрический ТЭН, кВт. | 3/6/9 | 3/6/9 | 3/6/9 | 3/6/9 | 3/6/9 | 1,5/3/4,5 | 1,5/3/4,5 | 1,5/3/4,5 | 1,5/3/4,5 |
| Производительность[1], кВт. | 4.9 | 7.2 | 8.9 | 10.7 | 15.2 | 4.9 | 7.2 | 8.9 | 10.7 |
| Коэффициент преобразования (COP)[1] | 2.98 | 3.27 | 3.44 | 3.34 | 3.29 | 2.98 | 3.27 | 3.44 | 3.34 |
| Автоматический предохранитель, А: | 10[2]/16[3]/20[4] | 16[2]/16[3]/20[4] | 16[2]/16[3]/20[4] | 16[2]/20[3]/25[4] | 20[2]/20[3]/25[4] | 10[2]/10[3]/16[4] | 20[2]/25[3]/32[4] | 25[2]/32[3]/40[4] | 32[2]/40[3]/50[4] |
| Объем бойлера для горячей воды, л.: | 180 | | | | | | | | |
| Вес, кг: | 229 | 229 | 229 | 238 | 242 | 229 | 229 | 229 | 238 |
| Размер (В x Ш x Г) | 1754 (±10) x 596 x 690 | | | | | | | | |
| Артикул | 086U3074 | 086U3075 | 086U3076 | 086U3077 | 086U3078 | 086U7121 | 086U7122 | 086U7123 | 086U7124 |
| **Цена, у.е./шт.** | **10922** | **11387** | **12070** | **12467** | **12980** | **10922** | **11387** | **12070** | **11467** |

1) Испытано в соответствии с EN14511 в BOW45 (включая циркуляционные насосы)
2) Тепловой насос со включеным электрическим нагревателем 3 кВт (1~ 1.5 кВт)
3) Тепловой насос со включеным электрическим нагревателем 6 кВт (1~ 3.0 кВт)
4) Тепловой насос со включеным электрическим нагревателем 9 кВт (1~ 4.5 кВт)

## Thermia Diplomat Atria

Тепловой насос Thermia Atria со встроенным бойлером объемом 180 литров выполненным из нержавеющей стали, предназначен для отбора энергии от наружного воздуха для обеспечения систем отопления и производства горячей воды. Позволяет обеспечить эффективную работу по обеспечению нужд индивидуального жилого дома при падении температуры наружного воздуха до -15 ºС. Состоит из двух элементов наружный блок и внутренняя установка (тепловой насос). Пиковый и резервный нагрев осуществляется встроенными ТЭНами.

| Atria | 6 | 8 | 10 | 12 | 6ES | 8ES | 10ES | 12ES |
|---|---|---|---|---|---|---|---|---|
| Фреон, R404A, кг: | 0.95 | 1.45 | 1.5 | 1.6 | 0.95 | 1.45 | 1.5 | 1.6 |
| Напряжение питания | 400В, 3~ | 400В, 3~ | 400В, 3~ | 400В, 3~ | 230В, 1~ | 230В, 1~ | 230В, 1~ | 230В, 1~ |
| Электрический ТЭН, кВт: | 3/6/9/12/15 | 3/6/9/12/15 | 3/6/9/12/15 | 3/6/9/12/15 | 1.5[2]/3[3]/4.5[4] | 1.5[2]/3[3]/4.5[4] | 1.5[2]/3[3]/4.5[4] | 1.5[2]/3[3]/4.5[4] |
| Производительность[1], кВт: | 5.7 | 7.7 | 9.1 | 10.8 | 5.7 | 7.7 | 9.1 | 10.8 |
| Коэффициент преобразования (COP)[1] | 2.7 | 2.9 | 2.6 | 2.7 | 2.7 | 2.9 | 2.6 | 2.7 |
| Автоматический предохранитель, А: | 10[2]/16[3]/20[4]/20[5]/25[6] | 16[2]/16[3]/20[4]/20[5]/25[6] | 16[2]/16[3]/20[4]/20[5]/25[6] | 16[2]/20[3]/25[4]/25[5]/25[6] | 25[2]/32[3]/40[4] | 25[2]/32[3]/40[4] | 32[2]/40[3]/50[4] | 32[2]/40[3]/50[4] |
| Объем бойлера для горячей воды, л.: | 180 | | | | | | | |
| Вес, кг: | 260 | 260 | 260 | 268 | 260 | 260 | 260 | 268 |
| Размер (В x Ш x Г), мм: Наружный блок / Внутренний блок | 1200 (±10) x 1175 x 630 / 1754 (±10) x 596 x 690 | | | | | | | |
| Артикул | 086U5808 | 086U5809 | 086U5810 | 086U5811 | 086U4618 | 086U4619 | 086U4620 | 086U4621 |
| **Цена, у.е./шт.** | **11928** | **12513** | **12901** | **13614** | **11928** | **12513** | **12901** | **13614** |

1) Испытано в соответствии с EN14511 в A+7W45 (включая циркуляционные насосы)
2) Тепловой насос со включенным электрическим нагревателем 3 кВт (1~ 1.5 кВт)
3) Тепловой насос со включенным электрическим нагревателем 6 кВт (1~ 3.0 кВт)
4) Тепловой насос со включенным электрическим нагревателем 9 кВт (1~ 4.5 кВт)
5) Электрический нагреватель 12 кВт с отключенным компрессором
6) Электрический нагреватель 15 кВт с отключенным компрессором

# Тепловые насосы

## Thermia Diplomat Atria Duo

Тепловой насос Thermia Atria Duo, предназначен для отбора энергии от наружного воздуха для обеспечения систем отопления и производства горячей воды. Возможно подключение отдельно стоящего бака косвенного нагрева горячей воды. Позволяет обеспечить эффективную работу по обеспечению нужд индивидуального жилого дома при падении температуры наружного воздуха до -15 ºС. Состоит из двух элементов наружный блок и внутренняя установка (тепловой насос). Пиковый и резервный нагрев осуществляется встроенными ТЭНами.

| Atria Duo | 6 | 8 | 10 | 12 |
|---|---|---|---|---|
| Фреон, R404A, кг: | 0.95 | 1.45 | 1.5 | 1.6 |
| Напряжение питания | 400В, 3~ | 400В, 3~ | 400В, 3~ | 400В, 3~ |
| Электрический ТЭН, кВт: | 3/6/9/12/15 | 3/6/9/12/15 | 3/6/9/12/15 | 3/6/9/12/15 |
| Производительность[1], кВт: | 5.7 | 7.7 | 9.1 | 10.8 |
| Коэффициент преобразования (COP)[1] | 2.7 | 2.9 | 2.6 | 2.7 |
| Автоматический предохранитель, А: | 10[2]/16[3]/20[4]/20[5]/25[6] | 16[2]/16[3]/20[4]/20[5]/25[6] | 16[2]/16[3]/20[4]/20[5]/25[6] | 16[2]/20[3]/25[4]/25[5]/25[6] |
| Вес, кг: | 154 | 154 | 154 | 162 |
| Размер (В х Ш х Г), мм: Наружный блок / Внутренний блок | 1200 (±10) x 1175 x 630 / 1754 (±10) x 596 x 690 | | | |
| Артикул | 086U5820 | 086U5821 | 086U5822 | 086U5822 |
| **Цена, у.е./шт.** | **10611** | **11213** | **11605** | **12335** |

1) Испытано в соответствии с EN14511 в A+7W45 (включая циркуляционные насосы)
2) Тепловой насос со включенным электрическим нагревателем 3 кВт (1~ 1.5 кВт)
3) Тепловой насос со включенным электрическим нагревателем 6 кВт (1~ 3.0 кВт)
4) Тепловой насос со включенным электрическим нагревателем 9 кВт (1~ 4.5 кВт)
5) Электрический нагреватель 12 кВт с отключенным компрессором
6) Электрический нагреватель 15 кВт с отключенным компрессором

## Thermia Atec (наружный блок)

Тепловой насос Thermia Atec, предназначен для отбора энергии от наружного воздуха для обеспечения систем отопления, холодоснабжения и производства горячей воды. Гарантирует эффективную работу при снижении температуры наружного воздуха до -20 ºС. Комплектация: наружный блок (тепловой насос) и внутренний блок (блок управления, выбирается отдельно). Благодаря новой технологии, работает практически бесшумно. Возможно подключение отдельно стоящего бака косвенного нагрева горячей воды. Модификация внутреннего блока зависит от выбранной системы отопления, для тепловых насосов мощностью до 13 кВт для установки или каскада большей мощности требуется установка бака аккумулятора или бака ГВС объемом не менее 200 литров.

| Atec | 6 | 9 | 11 | 13 | 16 | 18 | 6SP | 9SP | 11SP | 13SP | 16SP |
|---|---|---|---|---|---|---|---|---|---|---|---|
| Фреон, R407C, кг: | 4.3 | 4.3 | 5.0 | 5.0 | 5.7 | 6.0 | 4.3 | 4.3 | 5.0 | 5.0 | 5.7 |
| Напряжение питания | 400В, 3~ | 400В, 3~ | 400В, 3~ | 400В, 3~ | 400В, 3~ | 400В, 3~ | 230В, 1~ | 230В, 1~ | 230В, 1~ | 230В, 1~ | 230В, 1~ |
| Производительность, на нагрев, кВт: | 6.2 | 8.6 | 10.8 | 12.2 | 15.3 | 17.9 | 6.2 | 8.6 | 10.8 | 12.2 | 15.3 |
| Коэффициент преобразования (COP) A7/W35 | 4.1 | 4.6 | 4.6 | 4.3 | 4.4 | 4.0 | 4.1 | 4.6 | 4.6 | 4.3 | 4.4 |
| Производительность, на охлаждение, кВт: | 4.3 | 5.9 | 7.4 | 8.6 | 10.0 | 11.4 | 4.3 | 5.9 | 7.4 | 8.6 | 10.0 |
| Коэффициент преобразования (EER) A35/W7 | 2.2 | 2.4 | 2.3 | 2.3 | 2.3 | 2.1 | 2.2 | 2.4 | 2.3 | 2.3 | 2.3 |
| Рабочая температура: | -20 ÷ +45 ºС | | | | | | | | | | |
| Вес внешний блок, кг: | 125 | 131 | 150 | 155 | 191 | 185 | 125 | 131 | 150 | 155 | 191 |
| Вес блок Standart, кг: | 18 | | | | | | | | | | |
| Вес блок Plus, кг: | 21 | | | | | | | | | | |
| Вес блок Total, кг: | 106 | | | | | | | | | | |
| Наружный блок Размер (В х Ш х Г), мм: | 856 x 1272 x 510 | | 1016 x 1477 x 564 | | 1166 x 1557 x 570 | | 856 x 1272 x 510 | | 1016 x 1477 x 564 | | 1166 x 1557 x 570 |
| Артикул | 086U9359 | 086U9360 | 086U9362 | 086U9363 | 086U9364 | 086U9365 | 086U9383 | 086U9384 | 086U9386 | 086U9387 | 086U9389 |
| **Цена, у.е./шт.** | **6597** | **7480** | **8177** | **8978** | **10221** | **11138** | **6597** | **7480** | **8177** | **8978** | **10221** |

1 у.е. соответствует внутреннему курсу компании

## Внутренний блок управления Standart для тепловых насосов Atec

| | | |
|---|---|---|
| Блок управления Atec Standart | 086L0271 | 673,64 у.е./шт |

Предназначен для управления наружным блоком теплового насоса Atec.
Возможно подключение дополнительного внешнего нагревателя.
Подходит для всех модификаций наружных блоков.

| | |
|---|---|
| Размер (В x Ш x Г): | 600 x 380 x 204 мм |
| Вес: | 18 кг |
| Питание: | 230 В, 50 Гц |

## Внутренний блок управления Plus для тепловых насосов Atec

| | | |
|---|---|---|
| Блок управления Plus для Atec 6-13 кВт, 400 В | 086L0272 | 2300,00 у.е./шт |
| Блок управления Plus для Atec 16-18 кВт, 400 В | 086L0273 | 2416,00 у.е./шт |
| Блок управления Plus для Atec 6-13 кВт SP, 230 В | 086L0301 | 2300,00 у.е./шт |
| Блок управления Plus для Atec 16 кВт SP, 230 В | 086L0302 | 2416,00 у.е./шт |

Предназначен для управления наружным блоком теплового насоса Atec.
Имеет встроенное оборудование:
- трехходовой клапан для подключения бойлера;
- электрический нагреватель регулируемой мощностью 6-13 кВт.;
- циркуляционный насос отопительного контура.

Возможно подключение дополнительного внешнего нагревателя.

| | |
|---|---|
| Размер (В x Ш x Г): | 625(±50) x 420 x 255 мм |
| Вес: | 21 кг |

## Внутренний блок управления Total с бойлером для тепловых насосов Atec

| | | |
|---|---|---|
| Блок управления Total для Atec 6-13 кВт, 400 В | 086L0276 | 4623,00 у.е./шт |
| Блок управления Total для Atec 6-13 кВт SP, 230 В | 086L0274 | 4623,00 у.е./шт |

Предназначен для управления наружным блоком теплового насоса Atec.
Имеет встроенное оборудование:
- бак косвенного нагрева для подготовки ГВС объемом 200 литров;
- трехходовой клапан для загрузки бойлера;
- электрический нагреватель регулируемой мощностью 6-13 кВт;
- циркуляционный насос отопительного контура.

Возможно подключение дополнительного внешнего нагревателя.

| | |
|---|---|
| Размер (В x Ш x Г): | 1845(±10) x 595 x 690 мм |
| Вес: | 106 кг |

# Тепловые насосы

## Thermia Robust

Тепловой насос Thermia Robust повышенной мощности, предназначен для отбора энергии из грунта или водоемов для обеспечения систем отопления и производства горячей воды, имеет возможность установки в каскад до 10 тепловых насосов. Подходит для всех типов зданий с высокой потребностью в тепловой энергии. Возможно подключение отдельно стоящего бака аккумулятора и бака косвенного нагрева горячей воды. Имеет встроенные циркуляционные насосы внешнего и внутреннего контуров и систему автоматики для управления работой, в том числе и через сеть Интернет.

| Robust | | 21H | 25H | 20 | 26 | 35 | 42 |
|---|---|---|---|---|---|---|---|
| Тип фреона | | R134a | R134a | R407C | R407C | R407C | R407C |
| Количество фреона | кг | 2.7 | 2.9 | 3.4 | 3.5 | 3.6 | 4.4 |
| Тип компрессора | | Scroll | | | | | |
| Номинальная электрическая мощность | кВт | 10.2 | 12.8 | 8.6 | 11.7 | 14.2 | 17.9 |
| Напряжение питания | В | 400В, 3~, 50 Гц | 400В, 3~, 50 Гц | 400В, 3~, 50 Гц | 400В, 3~, 50 Гц | 400В, 3~, 50 Гц | 400В, 3~, 50 Гц |
| Пусковой ток, номинал / softstart | А | 167 / 96 | 198 / 106 | 99 / 69 | 127 / 82 | 167 / 96 | 198 / 106 |
| Предохранитель | А | 25 | 25 | 25 | 25 | 35 | 35 |
| Производительность [1] | кВт | 20 | 24 | 18 | 23 | 30 | 37 |
| Коэффициент преобразования (COP)[1] | | 3.1 | 3.2 | 3.1 | 3.1 | 3.1 | 2.9 |
| Пределы рабочих температур во (внешнем) / (внутреннем) контурах | °C | (20/-10) / (70/20) | | (20/-10) / (60/20) | | | |
| Теплоноситель наружного контура | | Этиленгликоль, пропиленгликоль, водоспиртовая смесь | | | | | |
| Размер (Высота x Ширина x Глубина) | мм | 1474 x 593 x 692 | | | | | |
| Вес | кг | 296 | 310 | 291 | 300 | 316 | 331 |
| Артикул | | 086U3234 | 086U3233 | 086U3231 | 086U3230 | 086U3229 | 086U3228 |
| **Цена, у.е./шт.** | | **17210** | **17893** | **15515** | **16609** | **17210** | **17893** |

1) Испытано в соответствии с EN14511 в BOW45 (отопительный контур ΔT=5 [K], внешний контур ΔT=3 [K])
2) При расчетном перепаде температуры: отопительный контур ΔT=10 [K], внешний контур ΔT=3 [K])
3) Расчет произведен для случая, в котором теплоносителем внешнего контура является вода.
4) При номинальном расходе.

## Thermia Solid

Тепловой насос Thermia Solid повышенной мощности, предназначен для отбора энергии из грунта или водоемов для обеспечения систем отопления и производства горячей воды, имеет возможность установки в каскад 2-х тепловых насосов. Подходит для всех типов зданий с высокой потребностью в тепловой энергии. Возможно подключение отдельно стоящего бака аккумулятора и бака косвенного нагрева горячей воды. Имеет встроенные циркуляционные насосы внешнего и внутреннего контуров, а так же систему автоматики для управления работой

| Solid | | 20 | 26 | 35 | 42 |
|---|---|---|---|---|---|
| Тип фреона | | R407C | R407C | R407C | R407C |
| Количество фреона | кг | 3.4 | 3.5 | 3.6 | 4.4 |
| Тип | | Scroll | Scroll | Scroll | Scroll |
| Напряжение питания | В | 400 | 400 | 400 | 400 |
| Мощность компрессора | кВт | 8.8 | 11.8 | 15.7 | 19.9 |
| Мощность циркуляционных насосов | кВт | 0.9 | 0.9 | 1.5 | 1.5 |
| Пусковой ток / предохранитель | А | 22 / 25 | 24 / 25 | 27 / 37 | 38 / 35 |
| Коэффициент преобразования (COP)[1] | | 4.19 | 4.18 | 4.27 | 4.09 |
| Теплопроизводительность [2] | кВт | 18.2 | 24.5 | 32.8 | 38.4 |
| Пределы рабочих температур во (внешнем) / (внутреннем) контурах | °C | (20/-10) / (60/20) | | | |
| Теплоноситель наружного контура | | Этиленгликоль, пропиленгликоль, водоспиртовая смесь | | | |
| Размер (Высота x Ширина x Глубина) | мм | 1490 x 596 x 690 | | | |
| Вес | кг | 274 | 278 | 297 | 315 |
| Артикул | | 086U9431 | 086U9432 | 086U9433 | 086U9434 |
| **Цена, у.е./шт.** | | **13117** | **14237** | **14850** | **15549** |

1) При расчетном перепаде температуры: отопительный контур ΔT=10 [K], внешний контур ΔT=3 [K])
2) Испытано в соответствии с EN14511 в BOW35 с учетом циркуляционных насосов.

## Баки Thermia MBH для подготовки горячей воды

Высокоэффективный водонагреватель косвенного нагрева Thermia MBH. Предназначен для использования совместно с тепловыми насосами серии Duo. Представлен двумя типоразмерами на 200 или 300 литров с баками из нержвеющей стали.

| Наименование | | MBH TWS 200 RF | MBH TWS 200 RF | MBH G2 200 RF | MBH G2 300 RF | MBH ATRIA 200 RF |
|---|---|---|---|---|---|---|
| Объем | л | 180 | 292 | 180 | 292 | 180 |
| Объем греющей воды | л | 7 | 10 | 7 | 10 | |
| Рабочее давление | бар | 1.5 | | | | |
| Давление испытания | бар | 10 | | | | |
| Вес | кг | 141 | 147 | 141 | 147 | 147 |
| Тип теплообменника | | Змеевик TWS | Змеевик TWS | Змеевик G2 | Змеевик G2 | 1 .Змеевик<br>2. Бочка в бочке |
| Совместимость | | Diplomat Duo | Diplomat Duo | Diplomat Duo Optimum | Diplomat Duo Optimum | Atria Duo, Atria Duo Optimum |
| Размер (Высота x Ширина x Глубина) | мм | 1487 (±10) x 596 x 690 | 1794 (±10) x 596 x 690 | 1487 (±10) x 596 x 690 | 1794 (±10) x 596 x 690 | 1487 (±10) x 596 x 690 |
| Артикул | | 086U5406 | 086U4859 | 086U9517 | 086U9518 | 086U5210 |
| **Цена, у.е./шт.** | | **2134** | **2288** | **2268** | **2422** | **2332** |

## Бак аккумулятор для подготовки горячей воды Thermia KBH

Накопительный водонагреватель косвенного нагрева Thermia KBH. Предназначен для получения большого объема горячей воды. Может дополнительно быть укомплектован двумя группами электронагревателей и применяться с любым источником тепла. Совместим со всем модельным рядом тепловых насосов Thermia

| Наименование | | KBH 220 | KBH 500 | KBH 700 | KBH 1000 |
|---|---|---|---|---|---|
| Объем горячей воды | л | 220 | 500 | 700 | 1000 |
| Объем греющей воды | л | 38 | 144 | 185 | 215 |
| Рабочее давление греющий / нагреваемый контуры | бар | 3 / 9 | | | |
| Давление испытания греющий / нагреваемый контуры | бар | 3.9 / 13 | | | |
| Вес | кг | 110 | 220 | 320 | 450 |
| Тип теплообменника | | бак в баке | | | |
| Допустимая температура в контурах- греющий / нагреваемый | °C | 100 / 100 | | | |
| Размеры:<br>- высота<br>- диаметр с теплоизоляцией<br>- диаметр без теплоизоляции | мм | 1400<br>640<br>550 | 1840<br>840<br>750 | 1930<br>940<br>850 | 2195<br>1040<br>950 |
| Подключение ХВС и ГВС | мм | 28 | 42 | 42 | 54 |
| Подключение циркуляции ГВС | мм | 22 | 28 | 28 | 35 |
| Подключение греющего контура | мм | 25 | 32 | 40 | 50 |
| Артикул | | 086U1048 | 086U1049 | 086U1050 | 086U1051 |
| **Цена, у.е./шт.** | | **2293** | **3659** | **4938** | **6101** |



1 у.е. соответствует внутреннему курсу компании

# Тепловые насосы

## Бак аккумулятор Thermia KB и KBE

Бак-аккумулятор и бак аккумулятор со встроенными ТЭНми. Емкость в теплоизоляции предназначена для накопления тепловой энергии от тепловых насосов.

| Наименование | | KB 220 | KB 500 | KB 700 | KB 1000 |
|---|---|---|---|---|---|
| Объем горячей воды | л | 220 | 500 | 700 | 1000 |
| Рабочее давление | бар | 9 | | | |
| Давление испытания | бар | 13 | | | |
| Вес | кг | 85 | 156 | 197 | 275 |
| Допустимая температура в контурах- греющий / нагреваемый | °C | 100 / 100 | | | |
| Размеры (Высота x Диаметр) | мм | 1150 x 590 | 1790 x 740 | 1885 x 750 | 2175 x 940 |
| Подключение ХВС и ГВС | мм | 28 | 42 | 42 | 54 |
| Подключение циркуляции ГВС | мм | 22 | 28 | 28 | 35 |
| Подключение греющего контура | мм | - | 32 | 40 | 50 |
| Подключение заполнения | мм | - | 35 | 35 | 42 |
| Подключение слива | дюйм | 1/2″ | 1/2″ | 1/2″ | 1/2″ |
| Артикул | | 086U1059 | 086U1054 | 086U1055 | 086U1057 |
| **Цена, у.е./шт.** | | **1681** | **2742** | **3574** | **4978** |
| **Наименование** | | **KBE 220** | **KBE 500** | **KBE 700** | **KBE 1000** |
| Диаметр подключения ТЭНов | дюйм | 2″ | | | |
| Мощность ТЭНов | кВт | 9 | 9 | 2 x 9 | 3 x 9 |
| Напряжение питания | В | 400 | | | |
| Артикул | | 086U1058 | 086U1052 | 086U1053 | 086U1056 |
| **Цена, у.е./шт.** | | **1751** | **2940** | **4068** | **5578** |

## Бак аккумулятор Thermia Extender

Бак-аккумулятор с двумя дополнительными теплообменниками косвенного нагрева для подключения солнечных коллекторов и аккумуляции тепла, полученного от теплового насоса. Поставляется в корпусе идентичном корпусу теплового насоса модели Thermia Diplomat. Может использоваться с различными источниками тепла. Комплектуется картой расширения для управления работой бака. Объем теплоносителя 400 литров.

| Наименование | | Extender |
|---|---|---|
| Объем | л | 386 |
| Кол-во теплообменников | шт. | 2 |
| Диаметр подключения к теплообменникам | мм | 22 |
| Диаметр подключения к тепловому насосу | DN | 25 |
| Диаметр подключения к системе отопления | DN | 25 |
| Дополнительное подключение | DN | 50 |
| Размер (Высота x Ширина x Глубина) | мм | 1794 (±10) x 600 x 571 (+117) |
| Артикул | | 086U5157 |
| **Цена, у.е./шт.** | | **1995** |

1 у.е. соответствует внутреннему курсу компании

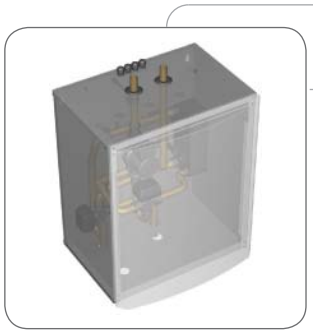

## Блок охлаждения Passive

| | | |
|---|---|---|
| Блок охлаждения Passive | 086U3319 | 1765,00 у.е./шт |

Устанавливается с тепловыми насосными установками серии Diplomat для работы в режиме пассивного охлаждения (Passive) в летний период.
В режиме Passive производится прямой сброс тепла из помещений в наружный контур, без включения тепловой установки.

| | |
|---|---|
| Размер (В x Ш x Г): | 722 x 599 x 476 мм |
| Вес: | 42 кг |

## Блок охладжения Active / Passive

| | | |
|---|---|---|
| Блок охлаждения Active / Passive | 086U3318 | 2396,00 у.е./шт |

Устанавливается с тепловыми насосными установками серии Diplomat для работы в режимах активного и пассивного охлаждения (Active /Passive) в летний период.
В режиме Passive производится прямой сброс тепла из помещений в наружный контур, без включения тепловой установки.
В режим Active включается после того как прямой сброс тепла становится невозможным. В этом режиме холодоноситель охлаждается в тепловой насосной установке, а более нагретый теплоносителья (после прохождения через тепловой насос) охлаждается в грунте.

| | |
|---|---|
| Размер (В x Ш x Г): | 722 x 599 x 476 мм |
| Вес: | 48 кг |

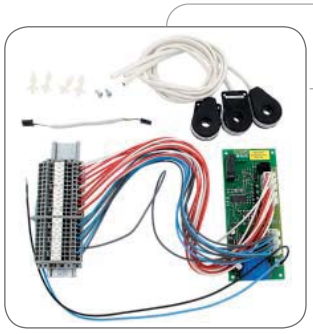

## Карта расширения автоматики теплового насоса Diplomat для систем охлаждения

| | | |
|---|---|---|
| Карта расширения Card Cooling | 086U6009 | 257,00 у.е./шт |

Предназначена для подключения блоков Active и Active /Passive к тепловым насосным установкам серии Diplomat.

## Блок расширения автоматики теплового насоса Robust для систем охлаждения

| | | |
|---|---|---|
| Карта расширения HPC-CM | 086U3394 | 709,00 у.е./шт |

Предназначена для контроля работы системы охлаждения с помощью тепловой насосной установки серии Robust.

## Дополнительный блок расширения автоматики теплового насоса Robust

| | | |
|---|---|---|
| Карта расширения HPC-EM | 086U3395 | 382,00 у.е./шт |

Предназначена для подключения дополнительных узлов к тепловым насосным установкам серии Robust.

• Санкт-Петербург
Бумажная ул., д.4.
тел. (812) 747-30-30
факс. (812) 747-30-33
e-mail: spb@teplopol.ru

• Москва
ул. Маршала Тимошенко, д.32.
тел. (812) 747-30-30
факс. (812) 747-30-33
e-mail: msk@teplopol.ru

НАДЕЖНОСТЬ • КАЧЕСТВО • КОМФОРТ

Термотех в Вашем регионе